INOX STAINLESS STEEL · RoHS · PA · +130° -30°

MATERIALE
Tecnopolimero a base poliammidica (PA) rinforzato fibra vetro, colore grigio-nero, finitura mat.

CALOTTINA COPRIBOCCOLA
- ECA.W: tecnopolimero a base poliammidica (PA) rinforzato fibra vetro, nei colori Elecolors, finitura mat, montata a pressione. Compresa nella fornitura, rimovibile con un cacciavite.

Disponibile anche come accessorio venduto separatamente (vedi tabella).

ESECUZIONI STANDARD
- **EWN-B**: boccola ottone, foro passante filettato, con calottina.
- **EWN-SST**: boccola acciaio INOX AISI 303, foro passante filettato, con calottina.
- **EWN-FP**: boccola ottone, foro passante filettato, senza calottina.
- **EWN-SST-FP**: boccola acciaio INOX AISI 303, foro passante filettato, senza calottina.
- **EWN-p**: prigioniero filettato acciaio zincato lucido, estremità terminale smussata UNI 947 : ISO 4753 (vedi Dati Tecnici), con calottina.
- **EWN-SST-p**: prigioniero filettato acciaio INOX AISI 303, estremità terminale smussata UNI 947 : ISO 4753 (vedi Dati Tecnici), con calottina.

ACCESSORI A RICHIESTA
- ECA.W: calottina copriboccola in tecnopolimero a base poliammidica (PA) rinforzato fibra vetro, nei colori Elecolors, fintura mat, da montare a pressione (vedi tabella).

Codice	*Descrizione*
*29752-**	*ECA.W2-**
*29753-**	*ECA.W3-**
*29755-**	*ECA.W5-**
*29754-**	*ECA.W4-**

* Completare con l'indice del colore (C1, ..., C17).

C1	C2	C3	C4	C5	C6	C17
RAL7021	RAL2004	RAL7035	RAL1021	RAL5024	RAL3000	RAL6017



ERGOSTYLE® ELESA Original design · design96/97 stuttgart · INDUSTRIE FORUM DESIGN HANNOVER 1995

EWN-FP
EWN-SST-FP

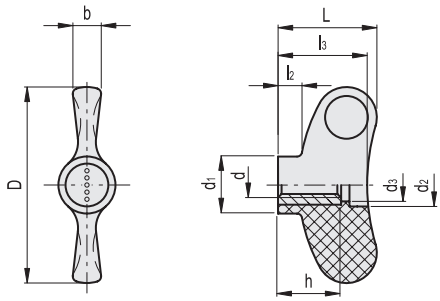

EWN-FP

Codice	Descrizione	D	d_{6H}	L	d_1	d_2	d_3	l_2	l_3	b	h	C# [Nm]	⚖
223115-C0	EWN.40 FP-M5-C0	40	M5	20	13.5	10	8.5	4	18	6	12	9	8
223116-C0	EWN.40 FP-M6-C0	40	M6	20	13.5	10	8.5	4	18	6	12	10	7
223117-C0	EWN.40 FP-M8-C0	40	M8	20	13.5	10	8.5	4	18	6	12	11	7
223122-C0	EWN.48 FP-M5-C0	47	M5	24	13.5	10	8.5	5.5	21.5	7	12	9	9
223123-C0	EWN.48 FP-M6-C0	47	M6	24	13.5	10	8.5	5.5	21.5	7	12	10	9
223124-C0	EWN.48 FP-M8-C0	47	M8	24	13.5	10	8.5	5.5	21.5	7	12	11	8
223132-C0	EWN.55 FP-M6-C0	55	M6	28	16	12	10.5	6.5	25	8	18	20	19
223133-C0	EWN.55 FP-M8-C0	55	M8	28	16	12	10.5	6.5	25	8	18	25	17
223144-C0	EWN.63 FP-M8-C0	63	M8	32	19	14	10.5	7.5	29	9	20	45	28
223145-C0	EWN.63 FP-M10-C0	63	M10	32	19	14	10.5	7.5	29	9	20	55	27
223152-C0	EWN.70 FP-M8-C0	70	M8	36	20	15	13	8	32	10	20	45	33
223153-C0	EWN.70 FP-M10-C0	70	M10	36	20	15	13	8	32	10	20	55	31
223154-C0	EWN.70 FP-M12-C0	70	M12	36	20	15	13	8	32	10	20	55	30

EWN-SST-FP

INOX STAINLESS STEEL

Codice	Descrizione	D	d_{6H}	L	d_1	d_2	d_3	l_2	l_3	b	h	C# [Nm]	⚖
224115-C0	EWN.40 SST-FP-M5-C0	40	M5	20	13.5	10	8.5	4	18	6	12	9	11
224116-C0	EWN.40 SST-FP-M6-C0	40	M6	20	13.5	10	8.5	4	18	6	12	9	11
224117-C0	EWN.40 SST-FP-M8-C0	40	M8	20	13.5	10	8.5	4	18	6	12	10	9
224122-C0	EWN.48 SST-FP-M6-C0	47	M6	24	13.5	10	8.5	5.5	21.5	7	12	10	11
224123-C0	EWN.48 SST-FP-M8-C0	47	M8	24	13.5	10	8.5	5.5	21.5	7	12	10	9
224133-C0	EWN.55 SST-FP-M8-C0	55	M8	28	16	12	10.5	6.5	25	8	18	20	15
224143-C0	EWN.63 SST-FP-M10-C0	63	M10	32	19	14	10.5	7.5	29	9	20	45	20
224153-C0	EWN.70 SST-FP-M10-C0	70	M10	36	20	15	13	8	32	10	20	45	30

Coppia di serraggio limite max indica il valore al di sotto del quale l'inserto metallico, in normali condizioni di impiego, rimane perfettamente ancorato alle parti in plastica.

Proprietà dei modelli riservata ai termini di legge. Disegni e immagini non riproducibili se non citando la fonte.

EWN-B
EWN-SST

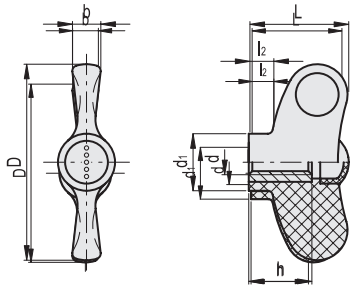



* Completare con l'indice del colore es.: {223201-C1} {EWN.40 B-M5-C1}

C1	C2	C3	C4	C5	C6	C17
RAL7021	RAL2004	RAL7035	RAL1021	RAL5024	RAL3000	RAL6017

EWN-B

Codice	Descrizione	D	d_{6H}	L	d_1	l_2	b	h	C# [Nm]	⚖
223201-*	EWN.40 B-M5-*	40	M5	20	13.5	4	6	12	10	10
223206-*	EWN.40 B-M6-*	40	M6	20	13.5	4	6	12	11	10
223211-*	EWN.40 B-M8-*	40	M8	20	13.5	4	6	12	13	9
223216-*	EWN.48 B-M5-*	47	M5	24	13.5	5.5	7	12	10	10
223221-*	EWN.48 B-M6-*	47	M6	24	13.5	5.5	7	12	11	9
223226-*	EWN.48 B-M8-*	47	M8	24	13.5	5.5	7	12	13	9
223236-*	EWN.55 B-M6-*	55	M6	28	16	6.5	8	18	20	20
223241-*	EWN.55 B-M8-*	55	M8	28	16	6.5	8	18	26	17
223251-*	EWN.63 B-M8-*	63	M8	32	19	7.5	9	20	45	29
223256-*	EWN.63 B-M10-*	63	M10	32	19	7.5	9	20	58	28
223411-*	EWN.70 B-M10-*	70	M10	36	20	8	10	20	58	32
223416-*	EWN.70 B-M12-*	70	M12	36	20	8	10	20	58	33
223406-*	EWN.70 B-M8-*	70	M8	36	20	8	10	20	45	34

EWN-SST

INOX STAINLESS STEEL

Codice	Descrizione	D	d_{6H}	L	d_1	l_2	b	h	C# [Nm]	⚖
224201-*	EWN.40 SST-M5-*	40	M5	20	13.5	4	6	12	10	10
224206-*	EWN.40 SST-M6-*	40	M6	20	13.5	4	6	12	10	11
224211-*	EWN.40 SST-M8-*	40	M8	20	13.5	4	6	12	10	9
224216-*	EWN.48 SST-M6-*	47	M6	24	13.5	5.5	7	12	10	11
224221-*	EWN.48 SST-M8-*	47	M8	24	13.5	5.5	7	12	10	9
224241-*	EWN.55 SST-M8-*	55	M8	28	16	6.5	8	18	15	15
224256-*	EWN.63-SST M10-*	63	M10	32	19	7.5	9	20	35	20
224411-*	EWN.70 SST-M10-*	70	M10	36	20	8	10	20	35	31

Coppia di serraggio limite max indica il valore al di sotto del quale l'inserto metallico, in normali condizioni di impiego, rimane perfettamente ancorato alle parti in plastica.

Proprietà dei modelli riservata ai termini di legge. Disegni e immagini non riproducibili se non citando la fonte.

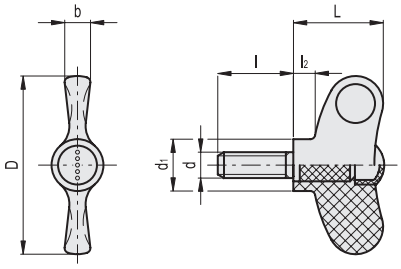

* Completare con l'indice del colore es.: {223441-C1} {EWN.40 p-M5x16-C1}

C1	C2	C3	C4	C5	C6	C17
RAL7021	RAL2004	RAL7035	RAL1021	RAL5024	RAL3000	RAL6017

EWN-p

Codice	Descrizione	D	d_{6g}	L	d_1	l	l_2	b	C# [Nm]	⚖
223441-*	EWN.40 p-M5x16-*	40	M5	20	13.5	16	4	6	9	11
223443-*	EWN.40 p-M5x20-*	40	M5	20	13.5	20	4	6	9	11
223447-*	EWN.40 p-M5x30-*	40	M5	20	13.5	30	4	6	9	17
223451-*	EWN.40 p-M6x16-*	40	M6	20	13.5	16	4	6	12	13
223453-*	EWN.40 p-M6x20-*	40	M6	20	13.5	20	4	6	12	13
223455-*	EWN.40 p-M6x25-*	40	M6	20	13.5	25	4	6	12	13
223457-*	EWN.40 p-M6x30-*	40	M6	20	13.5	30	4	6	12	14
223459-*	EWN.40 p-M6x40-*	40	M6	20	13.5	40	4	6	12	16
223461-*	EWN.40 p-M8x16-*	40	M8	20	13.5	16	4	6	12	14
223463-*	EWN.40 p-M8x20-*	40	M8	20	13.5	20	4	6	12	14
223465-*	EWN.40 p-M8x25-*	40	M8	20	13.5	25	4	6	12	14
223467-*	EWN.40 p-M8x30-*	40	M8	20	13.5	30	4	6	12	16
223469-*	EWN.40 p-M8x40-*	40	M8	20	13.5	40	4	6	12	18
223511-*	EWN.48 p-M5x16-*	47	M5	24	13.5	16	5.5	7	9	11
223516-*	EWN.48 p-M5x20-*	47	M5	24	13.5	20	5.5	7	9	11
223519-*	EWN.48 p-M5x30-*	47	M5	24	13.5	30	5.5	7	9	13
223526-*	EWN.48 p-M6x10-*	47	M6	24	13.5	10	5.5	7	12	13
223531-*	EWN.48 p-M6x16-*	47	M6	24	13.5	16	5.5	7	12	12
223536-*	EWN.48 p-M6x20-*	47	M6	24	13.5	20	5.5	7	12	13
223541-*	EWN.48 p-M6x25-*	47	M6	24	13.5	25	5.5	7	12	14
223546-*	EWN.48 p-M6x30-*	47	M6	24	13.5	30	5.5	7	12	15
223556-*	EWN.48 p-M6x40-*	47	M6	24	13.5	40	5.5	7	12	16
223565-*	EWN.48 p-M8x16-*	47	M8	24	13.5	16	5.5	7	12	15
223571-*	EWN.48 p-M8x20-*	47	M8	24	13.5	20	5.5	7	12	17
223572-*	EWN.48 p-M8x25-*	47	M8	24	13.5	25	5.5	7	12	18
223573-*	EWN.48 p-M8x30-*	47	M8	24	13.5	30	5.5	7	12	20
223576-*	EWN.48 p-M8x40-*	47	M8	24	13.5	40	5.5	7	12	23
223616-*	EWN.55 p-M8x10-*	55	M8	28	16	10	6.5	8	22	24
223621-*	EWN.55 p-M8x16-*	55	M8	28	16	16	6.5	8	22	24
223626-*	EWN.55 p-M8x20-*	55	M8	28	16	20	6.5	8	22	23
223636-*	EWN.55 p-M8x30-*	55	M8	28	16	30	6.5	8	22	26
223646-*	EWN.55 p-M8x40-*	55	M8	28	16	40	6.5	8	22	29
223666-*	EWN.55 p-M10x20-*	55	M10	28	16	20	6.5	8	25	30
223676-*	EWN.55 p-M10x30-*	55	M10	28	16	30	6.5	8	25	35
223686-*	EWN.55 p-M10x40-*	55	M10	28	16	40	6.5	8	25	40
223726-*	EWN.63 p-M8x20-*	63	M8	32	19	20	7.5	9	32	24
223736-*	EWN.63 p-M8x30-*	63	M8	32	19	30	7.5	9	32	32
223746-*	EWN.63 p-M8x40-*	63	M8	32	19	40	7.5	9	32	26
223756-*	EWN.63 p-M10x20-*	63	M10	32	19	20	7.5	9	48	30
223766-*	EWN.63 p-M10x30-*	63	M10	32	19	30	7.5	9	48	35
223776-*	EWN.63 p-M10x40-*	63	M10	32	19	40	7.5	9	48	40
223806-*	EWN.70 p-M8x20-*	70	M8	36	20	20	8	10	32	34
223816-*	EWN.70 p-M8x30-*	70	M8	36	20	30	8	10	32	37
223826-*	EWN.70 p-M8x40-*	70	M8	36	20	40	8	10	32	38
223856-*	EWN.70 p-M10x20-*	70	M10	36	20	20	8	10	48	42
223866-*	EWN.70 p-M10x30-*	70	M10	36	20	30	8	10	48	47
223876-*	EWN.70 p-M10x40-*	70	M10	36	20	40	8	10	48	52
223886-*	EWN.70-p-M10x50-*	70	M10	36	20	50	8	10	48	59

Coppia di serraggio limite max indica il valore al di sotto del quale l'inserto metallico, in normali condizioni di impiego, rimane perfettamente ancorato alle parti in plastica.

Proprietà dei modelli riservata ai termini di legge. Disegni e immagini non riproducibili se non citando la fonte.

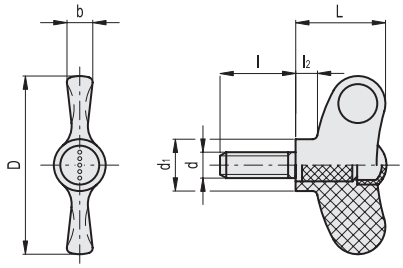



* Completare con l'indice del colore es.: {223441-C1} {EWN.40 p-M5x16-C1}

C1	C2	C3	C4	C5	C6	C17
RAL7021	RAL2004	RAL7035	RAL1021	RAL5024	RAL3000	RAL6017

EWN-SST-p

INOX STAINLESS STEEL

Codice	Descrizione	D	d_{6g}	L	d_1	l	l_2	b	C# [Nm]	⚖
224441-*	EWN.40 SST-p-M5x16 -*	40	M5	20	13.5	16	4	6	9	11
224443-*	EWN.40 SST-p-M5x20 -*	40	M5	20	13.5	20	4	6	9	11
224453-*	EWN.40 SST-p-M6x20 -*	40	M6	20	13.5	20	4	6	11	13
224457-*	EWN.40 SST-p-M6x30 -*	40	M6	20	13.5	30	4	6	11	14
224463-*	EWN.40 SST-p-M8x20 -*	40	M8	20	13.5	20	4	6	11	18
224467-*	EWN.40 SST-p-M8x30 -*	40	M8	20	13.5	30	4	6	11	20
224469-*	EWN.40 SST-p-M8x40 -*	40	M8	20	13.5	40	4	6	11	22
224526-*	EWN.48 SST-p-M6x10-*	47	M6	24	13.5	10	5.5	7	11	13
224531-*	EWN.48 SST-p-M6x16-*	47	M6	24	13.5	16	5.5	7	11	13
224536-*	EWN.48 SST-p-M6x20 -*	47	M6	24	13.5	20	5.5	7	11	13
224546-*	EWN.48 SST-p-M6x30-*	47	M6	24	13.5	30	5.5	7	11	15
224549-*	EWN.48 SST-p-M8x20-*	47	M8	24	13.5	20	5.5	7	11	17
224551-*	EWN.48 SST-p-M8x30-*	47	M8	24	13.5	30	5.5	7	11	20
224553-*	EWN.48 SST-p-M8x40-*	47	M8	24	13.5	40	5.5	7	11	24
224616-*	EWN.55 SST-p-M8x10-*	55	M8	28	16	10	6.5	8	16	22
224621-*	EWN.55 SST-p-M8x16-*	55	M8	28	16	16	6.5	8	16	24
224626-*	EWN.55 SST-p-M8x20-*	55	M8	28	16	20	6.5	8	16	23
224636-*	EWN.55 SST-p-M8x30-*	55	M8	28	16	30	6.5	8	16	26
224638-*	EWN.55 SST-p-M8x40-*	55	M8	28	16	40	6.5	8	16	34
224756-*	EWN.63 SST-p-M10x20-*	63	M10	32	19	20	7.5	9	45	30
224766-*	EWN.63 SST-p-M10x30-*	63	M10	32	19	30	7.5	9	45	35
224776-*	EWN.63 SST-p-M10x40-*	63	M10	32	19	40	7.5	9	45	40
224856-*	EWN.70 SST-p-M10x20-*	70	M10	36	20	20	8	10	45	42
224866-*	EWN.70 SST-p-M10x30-*	70	M10	36	20	30	8	10	45	52
224876-*	EWN.70 SST-p-M10x40-*	70	M10	36	20	40	8	10	45	50

Coppia di serraggio limite max indica il valore al di sotto del quale l'inserto metallico, in normali condizioni di impiego, rimane perfettamente ancorato alle parti in plastica.

Proprietà dei modelli riservata ai termini di legge. Disegni e immagini non riproducibili se non citando la fonte.