Maniglie di sicurezza per protezioni

Tecnopolimero

MATERIALE

Tecnopolimero a base poliammidica (PA) rinforzato fibra vetro, colore grigio-nero, finitura mat.

CALOTTA

- ECO.S: tecnopolimero a base poliestere (PBT) nei colori Elecolors, finitura lucida, montata a pressione. Compresa nella fornitura.

Disponibile anche come accessorio venduto separatamente (vedi tabella).

ESECUZIONI STANDARD

- **ESP-EH:** fori passanti per viti a testa cilindrica con cava esagonale, viti a testa esagonale o dadi dal commercio.
- **ESP-SH:** fori passanti per viti a testa svasata piana.

CARATTERISTICHE E APPLICAZIONI

Nell'impiego su protezioni di macchine e sistemi di automazione in cui siano previste porte a doppio battente, la completa chiusura della maniglia costituisce un elemento di sicurezza per le dita dell'operatore durante la manovra delle porte. La calotta colorata ne aumenta la visibilità e offre la possibilità di realizzare personalizzazioni.

DATI TECNICI

Resistenza all'applicazione di un carico a trazione: il valore F1 riportato in tabella è stato rilevato durante prove a rottura, mediante apposito apparecchio dinamometrico, nella condizione di prova raffigurata e a temperatura ambiente.

Coppia massima per il serraggio delle viti 3 Nm.

ACCESSORI A RICHIESTA

- ECO.S: calotta in tecnopolimero a base poliestere (PBT) nei colori Elecolors, finitura lucida, da montare a pressione (vedi tabella).

C1 RAL7021 | C2 RAL2004 | C3 RAL7035 | C4 RAL1021 | C5 RAL5024 | C6 RAL3000 | C17 RAL6017

ECO.S

Codice	*Descrizione*	*Calotta per*
*29864-**	*ECO.S4-**	*ESP.110*

** Completare con l'indice del colore (C1, ..., C17).*

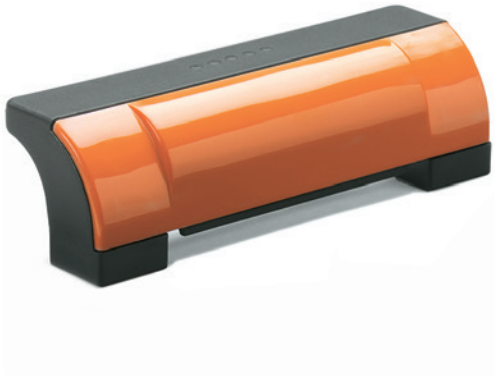

ERGOSTYLE® ELESA Original design

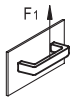

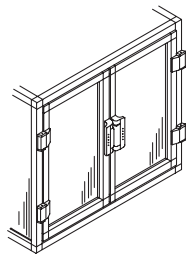

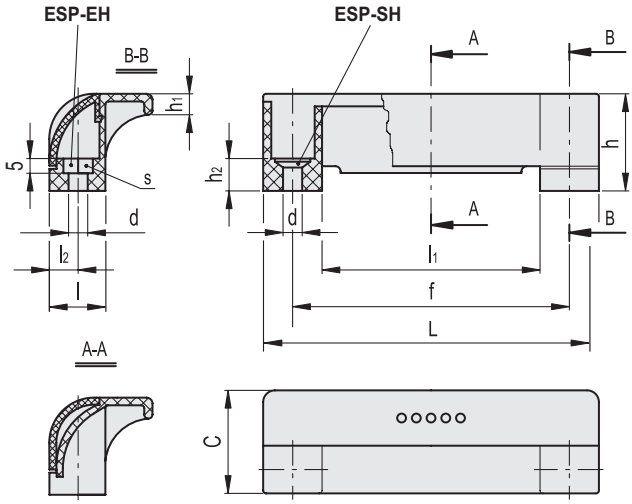



*Completare con l'indice del colore es.: 265111-C2 ESP.110-EH-C2

C1 RAL7021 | C2 RAL2004 | C3 RAL7035 | C4 RAL1021 | C5 RAL5024 | C6 RAL3000 | C17 RAL6017

Codice	Descrizione	L	f±0.5	d	s	h	h1	h2	C	l	l1	l2	F1 [N]	⚖
265111-*	ESP.110-EH-*	114	93.5	6.5	10	33	7	11	35	19	74	9.5	900	33
265151-*	ESP.110-SH-*	114	93.5	6.5	-	33	7	11	35	19	74	9.5	900	33

Proprietà dei modelli riservata ai termini di legge. Disegni e immagini non riproducibili se non citando la fonte.