RoHS PA +80° 0°

MATERIALE
Tecnopolimero a base poliammidica (PA) rinforzato fibra vetro, colore grigio-nero, finitura mat.

ESECUZIONE STANDARD
Montaggio a scatto (vedi Istruzioni di montaggio).

ERGONOMIA E DESIGN
Design moderno per la forma compatta. Il profilo interno della cavità permette una presa sicura, confortevole ed ergonomica.

DATI TECNICI
I valori di resistenza al sollevamento (F1) e allo sfilo (F2) riportati in tabella sono stati rilevati durante le prove di laboratorio eseguite con le maniglie montate su pannelli in lamiera dello spessore di 1.5 mm, irrigiditi ai fini della prova.

ISTRUZIONI DI MONTAGGIO
1. Praticare nella lamiera la foratura secondo la dima indicata.
2. Eliminare le bave di foratura prima di inserire la maniglia.
3. Inserire in battuta la parte superiore della maniglia nel foro (Fig.1).
4. Premere sul lato inferiore fino al completo inserimento a scatto della maniglia (Fig.2).





product design award 2007

ERGOSTYLE® ELESA Original design

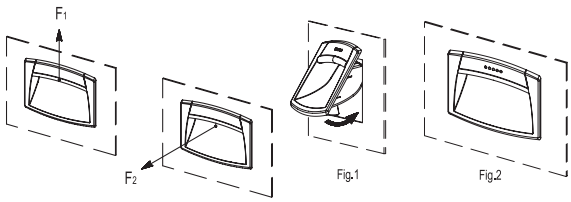

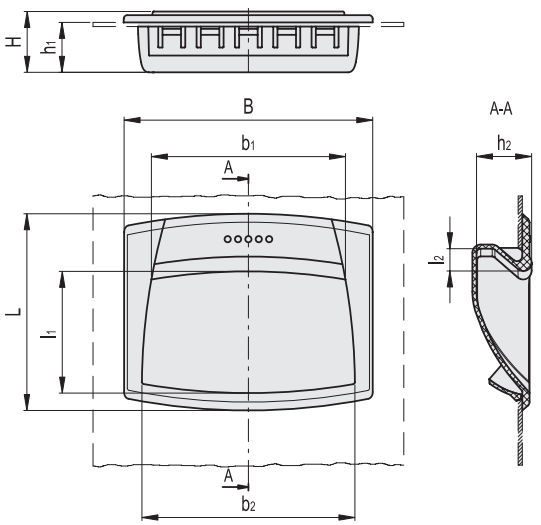

Dima di foratura
(eliminare le bave di foratura prima di inserire la maniglia)

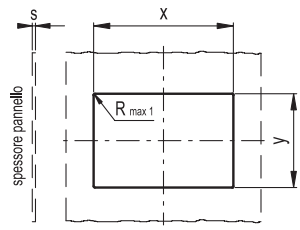

s	EPR.90-PF x	EPR.90-PF y	EPR.110-PF x	EPR.110-PF y	EPR.120-PF x	EPR.120-PF y
0.7	$85^{+0.2}$	$34.9^{\pm0.1}$	$100^{\pm0.2}$	$49.7^{\pm0.1}$	$107.5^{+0.2}$	$70.5^{\pm0.1}$
1	$85^{+0.2}$	$35.1^{\pm0.1}$	$100^{\pm0.2}$	$50^{\pm0.1}$	$107.5^{+0.2}$	$70.8^{\pm0.1}$
1.5	$85^{+0.2}$	$36.1^{\pm0.1}$	$100^{\pm0.2}$	$50.4^{\pm0.1}$	$107.5^{+0.2}$	$71.2^{\pm0.1}$
2	$85^{+0.2}$	$36.1^{\pm0.1}$	$100^{\pm0.2}$	$50.7^{\pm0.1}$	$107.5^{+0.2}$	$71.5^{\pm0.1}$
2.2	$85^{+0.2}$	$36.1^{\pm0.1}$	$100^{\pm0.2}$	$50.7^{\pm0.1}$	$107.5^{+0.2}$	$71.5^{\pm0.1}$

Codice	Descrizione	B	L	H	h1	h2	b1	b2	l1	l2	F1 [N]	F2 [N]	⚖
261051-C1	EPR.90-PF-C1	90	50	19	17	17.5	76	79	28	7	1800	500	20
261081-C1	EPR.110-PF-C1	109	73	24	20	21.5	91	96	42	9	1300	400	45
261111-C1	EPR.120-PF-C1	120	95	28.5	24	26.5	94	103	58	11	1000	250	58

elesa 11/2021

Proprietà dei modelli riservata ai termini di legge. Disegni e immagini non riproducibili se non citando la fonte.