MATERIALE
- **Corpo maniglia**: tecnopolimero a base poliammidica (PA) certificato autoestinguente UL-94 V0 rinforzato fibra vetro colore nero, finitura mat.
- **Calotta**: policarbonato autoestinguente UL-94 V0, colore nero. Compresa nella fornitura, da montare a pressione, rimovibile con cacciavite.
- **Pulsante**: tecnopolimero a base poliammidica (PA), colore nero.

INTERRUTTORE CON PULSANTE
Il dispositivo è composto da un contatto normalmente aperto (NO) e un contatto normalmente chiuso (NC) in scambio o da un contatto normalmente aperto (NO). La commutazione avviene tenendo premuto il pulsante nero (contatto monostabile).

ESECUZIONI STANDARD
Fori passanti per montaggio frontale o posteriore a mezzo di viti a testa cilindrica con cava esagonale, viti a testa esagonale o dadi dal commercio.
Cavo 6 poli: UL STYLE 2587 6xAWG22 PVC RAL9005, uscita posteriore.
- **EMPC-SWM-1NC+1NO-F2,5**: 1 contatto NC + 1 contatto NO, cavo lunghezza 2.5 m.
- **EMPC-SWM-1NC+1NO-F5**: 1 contatto NC + 1 contatto NO, cavo lunghezza 5 m.
- **EMPC-SWM-1NO-F2,5:** 1 contatto NO, cavo lunghezza 2.5 m.
- **EMPC-SWM-1NO-F5:** 1 contatto NO, cavo lunghezza 5 m.

CARATTERISTICHE E APPLICAZIONI
La maniglia EMPC-SWM (Brevetto ELESA) integra in un solo prodotto la funzione di maniglia e di interruttore elettrico. Tipica applicazione di questo genere di maniglie è il montaggio su portelli di macchine o protezioni. Il pulsante ha una durata meccanica di 1 x 10^6 cicli. Premendo il pulsante, l'operatore può richiedere attraverso una logica esterna di poter accedere, ad esempio, all' interno della zona protetta o di riattivare il macchinario dopo una interruzione.
Gradi di protezione IP40.

DATI TECNICI
Resistenza all'applicazione di un carico a trazione e resistenza all'urto: i valori F1, F2, L1 e L2 riportati in tabella sono stati rilevati durante prove a rottura, nelle condizioni di prova raffigurate e a temperatura ambiente.

DICHIARAZIONE DI CONFORMITÀ CE
L'oggetto della dichiarazione di cui sopra è conforme alla pertinente normativa di armonizzazione dell'Unione Europea:
- **2014/35/EU** Direttiva bassa tensione
- **2014/30/EU (EMC)** Direttiva sulla compatibilità elettromagnetica
- **2011/65/EU (RoHS)** Restrizione dell'uso di alcune sostanze pericolose nelle apparecchiature elettriche ed elettroniche

Norme armonizzate e riferimenti ad altre specifiche tecniche utilizzate in relazione alle quali è dichiarata la conformità: **EN 60947-5-1:2017**

ISTRUZIONI DI MONTAGGIO
Dopo aver fissato la maniglia, imboccare le guide nelle apposite scanalature nella maniglia forzando elasticamente e accompagnare fino al completo calzamento. Esercitare una pressione finale in modo da far scattare completamente il fissaggio della calotta. Infine, inserire e serrare la vite autofilettante fornita nella sede laterale dedicata.

ESECUZIONI SPECIALI A RICHIESTA
- Calotta o tasto in diversi colori.
- Cavo di lunghezze diverse.

ALTRE ESECUZIONI STANDARD
- EMPC.: maniglia semplice complementare senza interruttore.
- EMP-LD: maniglie con segnalatore luminoso LED.
- EMP-SWM-LD: maniglie con interruttore monostabile e segnalatore luminoso LED.



ERGOSTYLE® ELESA Original design

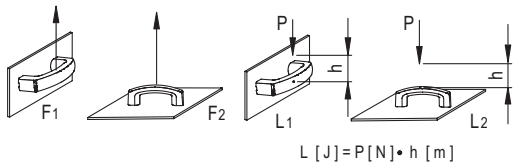

L [J] = P [N] • h [m]

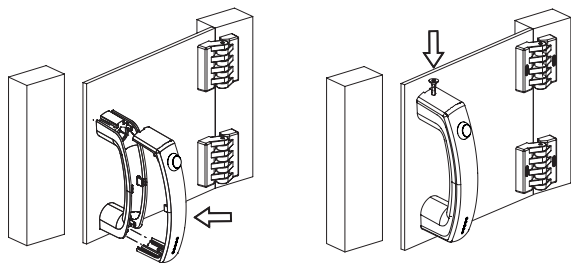

Proprietà dei modelli riservata ai termini di legge. Disegni e immagini non riproducibili se non citando la fonte.

Caratteristiche Elettriche NO+NC			
Carico	Tensione	Corrente	Max Cicli
Resistivo	28 Vdc	4 A	25000
Resistivo	115 Vac, 60 Hz	1 A	25000
Induttivo	28 Vdc	2 A	25000
DWV	1050 Vrms	-	-
Livello logico	5 Vdc	10 mA	1 x 10^6

Caratteristiche Elettriche NO			
Carico	Tensione	Corrente	Max Cicli
Resistivo	28 Vdc	5 A	25000
Resistivo	115 Vac, 60 Hz	3 A	25000
Induttivo	28 Vdc	2 A	25000
DWV	1050 Vrms	-	-
Livello logico	5 Vdc	10 mA	1 x 10^6

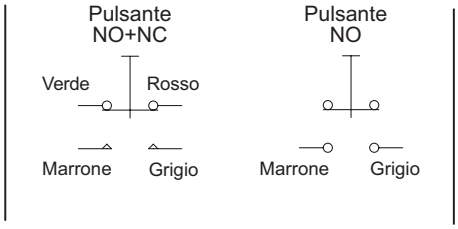

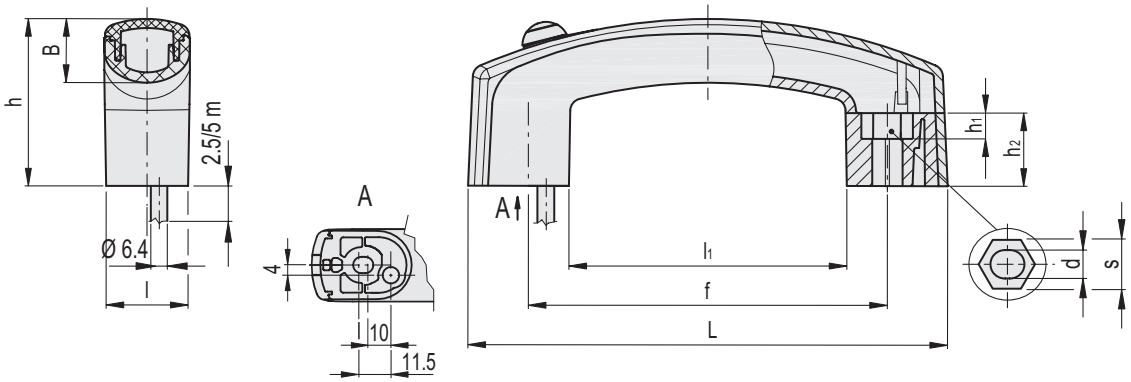

EMPC-SWM-1NC+1NO-F2,5

Codice	Descrizione	L	f	d	s	h	h_1	h_2	l	B	l_1	F1 [N]	F2 [N]	L1 [J]	L2 [J]	⚖
261035-C1	EMPC.160-SWM-1NO+1NC-F2.5-C1	160	117÷120	6.5	10	56.5	6.5	25	28	22	89.5	1000	2000	3	20	244

EMPC-SWM-1NC+1NO-F5

Codice	Descrizione	L	f	d	s	h	h_1	h_2	l	B	l_1	F1 [N]	F2 [N]	L1 [J]	L2 [J]	⚖
261036-C1	EMPC.160-SWM-1NO+1NC-F5-C1	160	117÷120	6.5	10	56.5	6.5	25	28	22	89.5	1000	2000	3	20	383

EMPC-SWM-1NO-F2,5

Codice	Descrizione	L	f	d	s	h	h_1	h_2	l	B	l_1	F1 [N]	F2 [N]	L1 [J]	L2 [J]	⚖
261031-C1	EMPC.160-SWM-1NO-F2.5-C1	160	117÷120	6.5	10	56.5	6.5	25	28	22	89.5	1000	2000	3	20	244

EMPC-SWM-1NO-F5

Codice	Descrizione	L	f	d	s	h	h_1	h_2	l	B	l_1	F1 [N]	F2 [N]	L1 [J]	L2 [J]	⚖
261032-C1	EMPC.160-SWM-1NO-F5-C1	160	117÷120	6.5	10	56.5	6.5	25	28	22	89.5	1000	2000	3	20	383

Proprietà dei modelli riservata ai termini di legge. Disegni e immagini non riproducibili se non citando la fonte.