Maniglie con segnalatore luminoso LED

Tecnopolimero autoestinguente

RoHS | PA | IP40 | +50° -20°

MATERIALE

- **Corpo maniglia**: tecnopolimero a base poliammidica (PA) certificato autoestinguente UL-94 V0 rinforzato fibra vetro colore nero, finitura mat.
- **Calotta diffusore luce LED**: policarbonato autoestinguente UL-94 V0, colore opalino. Compresa nella fornitura, da montare a pressione, rimovibile con cacciavite.

FASCIA LED

Tipo RGB, tensione di alimentazione 24Vdc +/- 10% (Corrente Max assorbita= 120 mA). Le tonalità dei colori possono variare leggermente in base alla tensione di alimentazione.

ESECUZIONI STANDARD

Fori passanti per montaggio frontale o posteriore a mezzo di viti a testa cilindrica con cava esagonale, viti a testa esagonale o dadi dal commercio.

Cavo 6 poli: UL STYLE 2587 6xAWG22 PVC RAL9005, uscita posteriore.

- **EMP-LD-F2.5**: cavo lunghezza 2.5 m.
- **EMP-LD-F5**: cavo lunghezza 5 m.

CARATTERISTICHE E APPLICAZIONI

La maniglia EMP-LD (Brevetto ELESA) integra in un solo prodotto oltre alla funzione di maniglia anche la funzione di colonnina luminosa di segnalazione. Tipica applicazione di questo genere di maniglie è il montaggio su portelli di macchine o protezioni. Con l'opportuno collegamento elettrico, è possibile configurare il colore della fascia LED in modo che indichi lo stato del riparo (IEC 60204-1).

Gradi di protezione IP40.

Ad esempio:

- colore rosso: richiesta azione immediata per gestire una situazione di pericolo.
- colore verde: normale condizione di funzionamento.
- colore giallo: attendere, macchinario in fase di spegnimento o in fase transitoria.
- colore blu: richiesta operazione da parte dell'operatore.

DATI TECNICI

Resistenza all'applicazione di un carico a trazione e resistenza all'urto: i valori F1, F2, L1 e L2 riportati in tabella sono stati rilevati durante prove a rottura, nelle condizioni di prova raffigurate e a temperatura ambiente.

ISTRUZIONI DI MONTAGGIO

Dopo aver fissato la maniglia, imboccare le guide nelle apposite scanalature nella maniglia forzando elasticamente e accompagnare fino al completo calzamento. Esercitare una pressione finale in modo da far scattare completamente il fissaggio della calotta. Infine, inserire e serrare la vite autofilettante fornita nella sede laterale dedicata.

DICHIARAZIONE DI CONFORMITÀ CE

L'oggetto della dichiarazione di cui sopra è conforme alla pertinente normativa di armonizzazione dell'Unione Europea:

- **2014/35/EU** Direttiva bassa tensione.
- **2014/30/EU (EMC)** Direttiva sulla compatibilità elettromagnetica.
- **2011/65/EU (RoHS)** Restrizione dell'uso di alcune sostanze pericolose nelle apparecchiature elettriche ed elettroniche.

Norme armonizzate e riferimenti ad altre specifiche tecniche utilizzate in relazione alle quali è dichiarata la conformità: **EN 60947-5-1:2017.**

ESECUZIONE SPECIALE A RICHIESTA

Cavo di lunghezze diverse.

ALTRE ESECUZIONI STANDARD

- EMPC.: maniglia semplice complementare senza interruttore.
- EMPC-SWM: maniglie con interruttore monostabile a doppio contatto.
- EMP-SWM-LD: maniglie con interruttore monostabile e segnalatore luminoso LED.



ERGOSTYLE® ELESA Original design



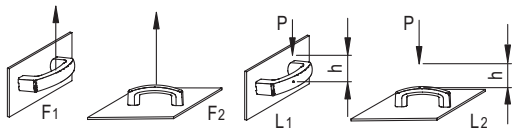

L [J] = P [N] • h [m]

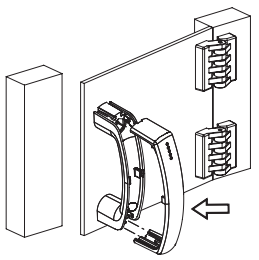

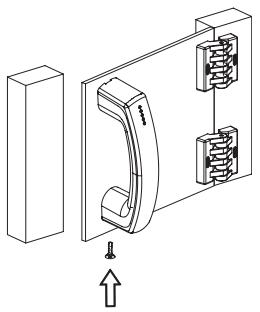

Proprietà dei modelli riservata ai termini di legge. Disegni e immagini non riproducibili se non citando la fonte.

ISTRUZIONI DI CABLAGGIO FASCIA LED

Tramite opportuno cablaggio è possibile ottenere uno dei 7 colori della fascia LED. Il contatto comune corrispondente al conduttore di colore bianco deve essere sempre collegato al polo negativo dell'alimentazione. Gli altri tre conduttori possono essere collegati al polo positivo per ottenere rispettivamente il colore rosso, verde e blu della fascia led, o collegati contemporaneamente per ottenere i rimanenti colori, come indicato nella tabella a lato. Altri colori sono possibili dosando la luminosità dei singoli canali con tecnica PWM.

Colori della fascia LED	Rosso	Verde	Blu
Rosso	ON	OFF	OFF
Verde	OFF	ON	OFF
Blu	OFF	OFF	ON
Giallo	ON	ON	OFF
Azzurro	OFF	ON	ON
Viola	ON	OFF	ON
Bianco	ON	ON	ON

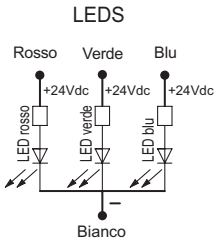

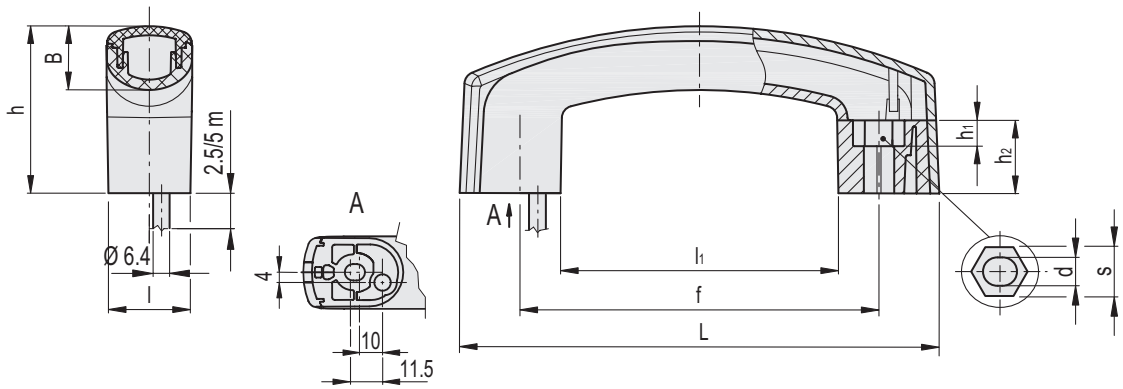

EMP-LD-F2.5

Codice	Descrizione	L	f	d	s	h	h_1	h_2	l	B	l_1	F1 [N]	F2 [N]	L1 [J]	L2 [J]	⚖
261021	EMP.160-LD-F2.5	160	117÷120	6.5	10	56.5	6.5	25	28	22	89.5	1000	2000	3	20	242

EMP-LD-F5

Codice	Descrizione	L	f	d	s	h	h_1	h_2	l	B	l_1	F1 [N]	F2 [N]	L1 [J]	L2 [J]	⚖
261022	EMP.160-LD-F5	160	117÷120	6.5	10	56.5	6.5	25	28	22	89.5	1000	2000	3	20	381

Proprietà dei modelli riservata ai termini di legge. Disegni e immagini non riproducibili se non citando la fonte.