Maniglia con interruttore elettrico monostabile

Tecnopolimero autoestinguente

RoHS IP65 PA +80° -20°

MATERIALE

Tecnopolimero a base poliammidica (PA) certificato autoestinguente UL-94 V0 rinforzato fibra vetro, colore nero.

INTERRUTTORE ELETTRICO MONOSTABILE CON PULSANTE

Il dispositivo è composto da un contatto normalmente aperto (NO) e un contatto normalmente chiuso (NC) in scambio.
La commutazione avviene premendo il pulsante blu (contatto monostabile).

LED

Un led rosso ed un led verde possono essere configurati attraverso una logica esterna per indicare lo stato in cui si trova l'interruttore.
Tensione di esercizio 24 Vdc ± 15%

CALOTTINE COPRIVITI

Tecnopolimero colore grigio-nero, finitura mat. Fornite montate, rimovibili con un cacciavite.

PROTEZIONE IP

Grado di protezione IP 65 come da tabella EN 60529 (vedi pag. A-19).

ESECUZIONI STANDARD

Fori passanti per viti a testa cilindrica con cava esagonale.
- **EBR-SWM-B-C**: connettore a 8 poli in acciaio zincato, uscita posteriore.
- **EBR-SWM-L-C**: connettore a 8 poli in acciaio zincato, uscita laterale sinistra.
- **EBR-SWM-R-C**: connettore a 8 poli in acciaio zincato, uscita laterale destra.

Cavo 8 poli UL: AWG22 RAL9005 PVC UL AWM Style 1569/2517.
- **EBR-SWM-B-F2.5**: cavo 8 poli, lunghezza 2.5 m, uscita posteriore.
- **EBR-SWM-B-F5**: cavo 8 poli, lunghezza 5 m, uscita posteriore.
- **EBR-SWM-L-F2.5**: cavo 8 poli, lunghezza 2.5 m, uscita laterale sinistra.
- **EBR-SWM-L-F5**: cavo 8 poli, lunghezza 5 m, uscita laterale sinistra.
- **EBR-SWM-R-F2.5**: cavo 8 poli, lunghezza 2.5 m, uscita laterale destra.
- **EBR-SWM-R-F5**: cavo 8 poli, lunghezza 5 m, uscita laterale destra.

CARATTERISTICHE E APPLICAZIONI

Tipica applicazione di questo genere di maniglie è il montaggio su portelli di macchine o protezioni.
Attraverso una logica esterna i led possono essere configurati per indicare un determinato stato del pulsante. Esempio: con macchina in funzione il led rosso è illuminato e quello verde è spento. Tenendo premuto il pulsante, l'operatore richiede di accedere all'interno della zona protetta: led verde acceso, led rosso spento.
Il pulsante ha una durata meccanica di 1 x 10^6 cicli.
Il prodotto è stato realizzato in conformità alle norme EN60947-1:2007: +A1:2021+A2:2014 EN 60947-5-1:2017 e il marchio CE e' visibile su un lato della maniglia.
In caso di utilizzo di prolunga con connettore angolato, la direzione di uscita del cavo sarà come indicato in Fig.1.
Alla maniglia EBR-SWM può essere abbinata la maniglia neutra EBR.

DATI TECNICI

Resistenza all'applicazione di un carico a trazione e resistenza all'urto: i valori F1, F2, L1 e L2 riportati in tabella sono stati rilevati durante prove a rottura, mediante apposito apparecchio dinamometrico, nelle condizioni di prova raffigurate e a temperatura ambiente.

ACCESSORI A RICHIESTA

FC-M12x1 (vedi pag. 976): prolunghe con connettore assiale femmina M12 a 8 poli.

ALTRE ESECUZIONI STANDARD

- EBR. (vedi pag. .): maniglia semplice complementare senza interruttore.
- EBR-SWB (vedi pag. 1215): maniglia con interruttore elettrico bistabile.

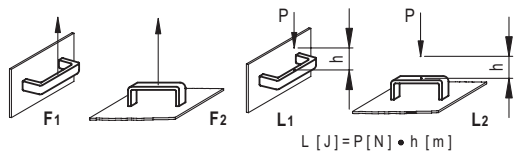



ERGOSTYLE® ELESA Original design

Fig.1

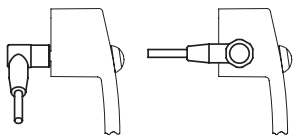

CE

Norme applicate:
EN 60947-1:2007 + A1:2011 + A2:2014
EN 60947-5-1 : 2017

Cavo cablaggio contatti

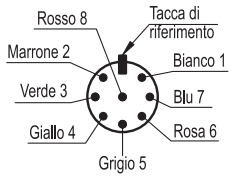

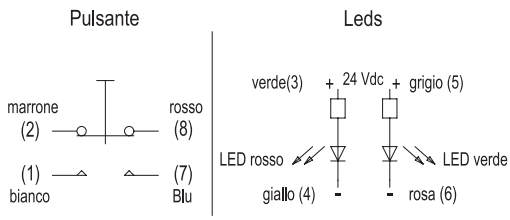

Caratteristiche Elettriche			
Carico	Tensione	Corrente	Max Cicli
Resistivo	28 Vdc	4 A	25000
Resistivo	115 Vac, 60 Hz	1 A	25000
Induttivo	28 Vdc	2 A	25000
DWV	1050 Vrms	-	-
Livello logico	5 Vdc	10 mA	1 x 106
Corrente di corto circuito condizionata: 1000 A			

Per l'esecuzione con connettore la tensione massima consentita è 24 V e la corrente massima consentita è 2A.

Proprietà dei modelli riservata ai termini di legge. Disegni e immagini non riproducibili se non citando la fonte.

EBR-SWM-C

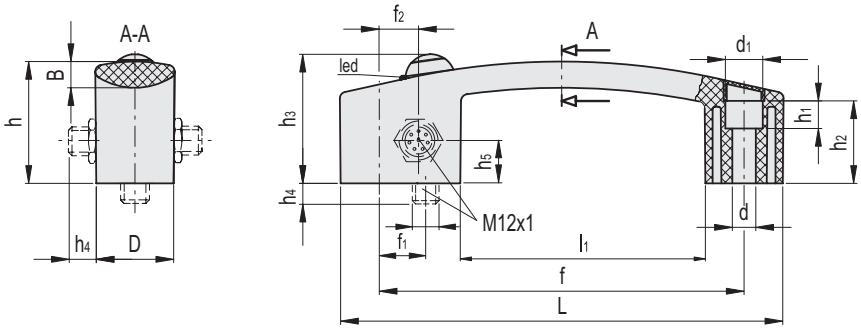

EBR-SWM-B-C

Codice	Descrizione	L	f	d	d1	f1	D	h	h1	h2	h3	h4	B	l1	F1 [N]	F2 [N]	L1 [J]	L2 [J]	⚖
260541-C1	EBR.150-SWM-B-C	160	132±0.5	8.5	13.5	16	28	44	10	30	47	11	8.5	89	2800	2900	35	8	96

EBR-SWM-L-C

Codice	Descrizione	L	f	d	d1	f2	D	h	h1	h2	h3	h4	h5	B	l1	F1 [N]	F2 [N]	L1 [J]	L2 [J]	⚖
260551-C1	EBR.150-SWM-L-C	160	132±0.5	8.5	13.5	14.5	28	44	10	30	47	16	14	8.5	89	2800	2900	35	8	96

EBR-SWM-R-C

Codice	Descrizione	L	f	d	d1	f2	D	h	h1	h2	h3	h4	h5	B	l1	F1 [N]	F2 [N]	L1 [J]	L2 [J]	⚖
260561-C1	EBR.150-SWM-R-C	160	132±0.5	8.5	13.5	14.5	28	44	10	30	47	16	14	8.5	89	2800	2900	35	8	96

EBR-SWM-F

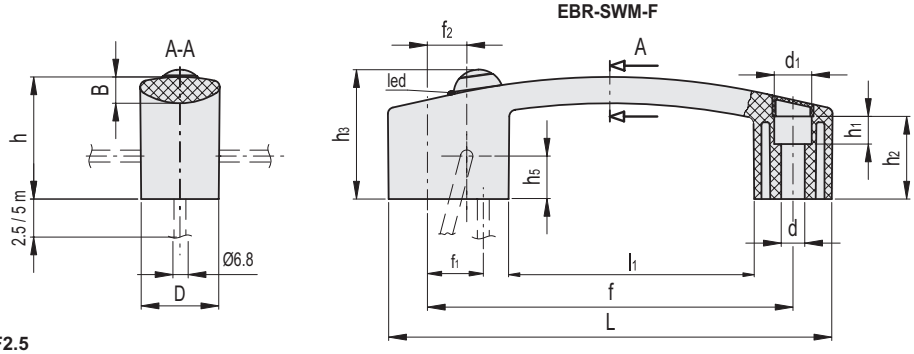

EBR-SWM-B-F2.5

Codice	Descrizione	L	f	d	d1	f1	D	h	h1	h2	h3	B	l1	F1 [N]	F2 [N]	L1 [J]	L2 [J]	⚖
260546-C1	EBR.150-SWM-B-F2,5	160	132±0.5	8.5	13.5	16	28	44	10	30	47	8.5	89	2800	2900	35	8	220

EBR-SWM-B-F5

Codice	Descrizione	L	f	d	d1	f1	D	h	h1	h2	h3	B	l1	F1 [N]	F2 [N]	L1 [J]	L2 [J]	⚖
260542-C1	EBR.150-SWM-B-F5	160	132±0.5	8.5	13.5	16	28	44	10	30	47	8.5	89	2800	2900	35	8	344

EBR-SWM-L-F2.5

Codice	Descrizione	L	f	d	d1	f2	D	h	h1	h2	h3	h5	B	l1	F1 [N]	F2 [N]	L1 [J]	L2 [J]	⚖
260556-C1	EBR.150-SWM-L-F2,5	160	132±0.5	8.5	13.5	14.5	28	44	10	30	47	14	8.5	89	2800	2900	35	8	220

EBR-SWM-L-F5

Codice	Descrizione	L	f	d	d1	f2	D	h	h1	h2	h3	h5	B	l1	F1 [N]	F2 [N]	L1 [J]	L2 [J]	⚖
260552-C1	EBR.150-SWM-L-F5	160	132±0.5	8.5	13.5	14.5	28	44	10	30	47	14	8.5	89	2800	2900	35	8	344

EBR-SWM-R-F2.5

Codice	Descrizione	L	f	d	d1	f2	D	h	h1	h2	h3	h5	B	l1	F1 [N]	F2 [N]	L1 [J]	L2 [J]	⚖
260566-C1	EBR.150-SWM-R-F2,5	160	132±0.5	8.5	13.5	14.5	28	44	10	30	47	14	8.5	89	2800	2900	35	8	220

EBR-SWM-R-F5

Codice	Descrizione	L	f	d	d1	f2	D	h	h1	h2	h3	h5	B	l1	F1 [N]	F2 [N]	L1 [J]	L2 [J]	⚖
260562-C1	EBR.150-SWM-R-F5	160	132±0.5	8.5	13.5	14.5	28	44	10	30	47	14	8.5	89	2800	2900	35	8	344

Proprietà dei modelli riservata ai termini di legge. Disegni e immagini non riproducibili se non citando la fonte.