BASE E CASSA DI CONTENIMENTO

Tecnopolimero a base poliammidica (PA), alta resistenza.
Base in colore nero.
Cassa di contenimento nei colori:
- **C1:** grigio-nero RAL 7021, finitura lucida.
- **C2:** arancio RAL 2004, finitura lucida.
- **C3:** grigio RAL 7035, finitura lucida.
- **C55:** blu RAL 5005, finitura lucida.

Coperchio con guarnizione a perfetta tenuta e viti autofilettanti in acciaio INOX AISI 304 tipo UNI 6955 con cava esalobata TORX® T06 (marchio registrato della TEXTRON INC.).
L'incollaggio tra la base e la cassa di contenimento tramite un sigillante ad alte prestazioni, oltre ad evitare la penetrazione di polvere e liquidi, ne impedisce il distacco nell'uso.

BOCCOLA

Acciaio INOX AISI 304 con foro Ø 20 mm alesato H7, fissaggio all'albero per mezzo di una vite di pressione in acciaio INOX AISI 304 senza testa, cava esagonale, estremità a coppa, secondo UNI 5929-85, compresa nella fornitura.

VISIERA

Tecnopolimero trasparente a base poliammidica (PA-T), sovrastampato alla cassa e a perfetta tenuta. Resistente a solventi, oli, grassi ed altri agenti chimici (evitare il contatto con alcool nella pulizia della visiera).

DISPLAY

- LCD con 6 cifre di altezza 12,0 mm e caratteri speciali.

I parametri di visualizzazione possono essere modificati e programmati dall'operatore tramite gli appositi tasti:
- visualizzazione dei valori in mm, pollici o gradi
- visualizzazione della modalità di utilizzo (misura assoluta o incrementale)
- orientamento lettura (diritto o rovescio).

TASTIERA

Membrana in poliestere. Resistente a solventi, alcool, acidi, alcali.

GUARNIZIONE INTERNA

OR di tenuta frontale in gomma NBR montata fra cassa e boccola.
Bussola in ottone con doppio OR di tenuta in gomma NBR posta nella cavità posteriore della base (DD52R-E-RF-SST-IP67).

GUARNIZIONE POSTERIORE IN SAGOMA

Polietilene espanso, compresa nella fornitura.

ESECUZIONI STANDARD

- **DD52R-E-RF-SST-IP65**: indicatore a tenuta stagna con grado di protezione IP65, vedi Tabella EN 60529 (a pag. A-19).
- **DD52R-E-RF-SST-IP67**: indicatore a tenuta stagna con grado di protezione IP67, vedi Tabella EN 60529 (a pag. A-19) ottenuta per mezzo di una bussola in ottone con doppio anello di tenuta posta nella cavità posteriore della base.

ISTRUZIONI DI MONTAGGIO

1. Eseguire un foro Ø 6x10 mm di profondità nel corpo della macchina con interasse 30 mm dall'albero per l'alloggiamento del piolino posteriore di riferimento.
2. Montare l'indicatore sull'albero e verificare che il piolino di riferimento entri nel foro predisposto.
3. Fissare la boccola all'albero serrando la vite di pressione senza testa, cava esagonale, estremità a coppa secondo UNI 5929-85.

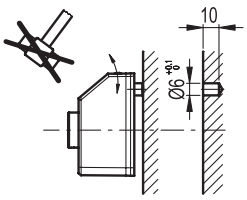





ELESA Original design

GERMAN DESIGN AWARD SPECIAL 2023

GERMAN INNOVATION AWARD '23 SPECIAL

ACCESSORI A RICHIESTA *(DA ORDINARE SEPARATAMENTE)*

- **MDX-52**: manopola in tecnopolimero a base poliammidica (PA).
- **RB52-SST**: bussole di riduzione in acciaio INOX AISI 304.

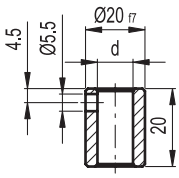

RB52-SST

Codice	Descrizione	dH7	⚖
CE.97941	RB52-12-SST-304	12	32
CE.97951	RB52-14-SST-304	14	26
CE.97956	RB52-15-SST-304	15	22
CE.97961	RB52-16-SST-304	16	18

- **BSA52-E**: basi di bloccaggio dell'albero in lega di zinco pressofusa, rivestimento in resina epossidica, colore nero, finitura mat. Maniglia a ripresa GN 302 con corpo leva in lega di zinco pressofusa ed elemento di serraggio in acciaio INOX AISI 304. Foro Ø 6.1 mm per il posizionamento del piolino di riferimento dell'indicatore. Posizione maniglia destra o sinistra. Fissaggio alla macchina per mezzo di due viti a testa cilindrica (non comprese nella fornitura).

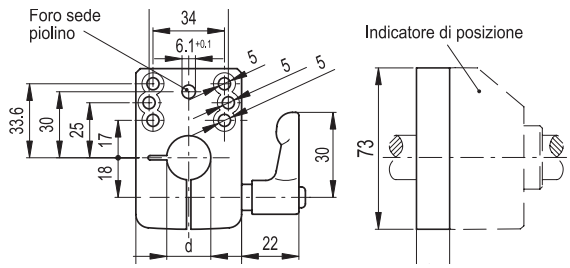

BSA52-E

Codice	Descrizione	dF9	⚖
CE.99091	BSA52-E-12	12	234
CE.99093	BSA52-E-14	14	232
CE.99094	BSA52-E-15	15	230
CE.99095	BSA52-E-16	16	228
CE.99099	BSA52-E-20	20	226

Proprietà dei modelli riservata ai termini di legge. Disegni e immagini non riproducibili se non citando la fonte.

CARATTERISTICHE E APPLICAZIONI

Gli indicatori DD52R-E-RF, alimentati con batteria interna, possono essere utilizzati su alberi di comando passanti nella boccola dell'indicatore ed aventi giacitura qualsiasi, per fornire la lettura del posizionamento assoluto o incrementale di un organo di macchina.

- Il display a 6 cifre di altezza 12,0 mm garantisce un'ottima leggibilità anche a distanza e da diversi angoli di osservazione.
- La visiera in tecnopolimero trasparente protegge il display LCD da urti accidentali.
- Nella modalità di lavoro, utilizzando i 4 tasti , è possibile selezionare la modalità incrementale o la modalità assoluta, selezionare l'unità di misura (mm, pollici o gradi), azzerare il contatore assoluto o caricare il valore dell'origine assoluto preimpostato e caricare il valore di offset preimpostato.
- Nella modalità di programmazione, attraverso i 4 tasti funzionali, è possibile programmare la lettura dopo un giro dell'albero di comando, il senso di rotazione, l'orientamento del display, la risoluzione (numero di cifre decimali visualizzate), il valore dell'origine e dell'offset, la velocità max di rotazione e impostare le funzioni dei tasti tra differenti opzioni disponibili.
- La batteria interna garantisce un'autonomia fino a 2.5 anni. Un apposito simbolo viene visualizzato sul display quando è necessaria la sostituzione della batteria. La sostituzione può essere effettuata facilmente rimuovendo il coperchio frontale (Fig.1) senza dover smontare l'indicatore dall'albero di comando e senza la perdita dei parametri di configurazione.

SISTEMA DI POSIZIONAMENTO RAPIDO

Gli indicatori DD52R-E-RF (brevetto Elesa) possono comunicare via radiofrequenza (RF) con l'unità di controllo UC-RF, costituendo un sistema senza fili (wireless) per il posizionamento rapido degli organi di macchina (fig.2).
Il collegamento wireless consente:
- la lettura della posizione corrente
- l'impostazione della posizione target
- la configurazione di tutti i parametri di funzionamento.

La rete del sistema a radiofrequenza consente a diverse macchine di coesistere nello stesso spazio senza problemi di interferenza reciproca. Questo sistema è particolarmente adatto ad applicazioni che richiedono frequenti cambi di formato, facilitando la corretta regolazione della posizione target/reale degli organi di macchina, rappresentando anche un sistema di sicurezza. Infatti, se anche un solo indicatore DD52R-E-RF non dovesse essere nella posizione target, il PLC non consentirebbe l'avvio del ciclo produttivo della macchina, evitando così di iniziare produzioni errate. L'installazione del sistema è semplice e rapida poichè non richiede l'utilizzo di cavi di connessione fra l'unità di controllo e gli indicatori.
Ulteriori informazioni tecniche disponibili nel Manuale d'uso.

COMPATIBILITÀ

Gli indicatori elettronici "-W2" sono compatibili esclusivamente con gli indicatori elettronici e l'unità di controllo della stessa versione "-W2".

Caratteristiche Meccaniche - Elettriche	
Alimentazione	Batteria al litio CR2477 3.0 V
Autonomia	fino a 2.5 anni
Display	LCD con 6 cifre di altezza 12 mm e caratteri speciali
Scala di lettura	-199999; 999999
Numero cifre decimali	programmabile (1)
Unità di misura	millimetri, pollici, gradi
Velocità max. di rotazione	300/600/1000 r.p.m (2) programmabile (1)
Risoluzione	10.000 impulsi / giri
Grado di protezione	IP65 o IP67
Temperatura di esercizio	0 ÷ 50 °C
Temperatura di immagazzinamento	-20 ÷ +60 °C
Umidità relativa	max. 95% a 25 °C senza condensazione
Condizione d'uso	Solo per uso in luoghi chiusi e riparati
Altitudine	Fino a 2000 m
Frequenze RF	2400-2416MHz

(1) Vedi manuale d'uso.
(2) Default: 600 r.p.m.
Velocità di rotazione superiori a 600 r.p.m. possono essere mantenute per brevi periodi di tempo.
Il valore della velocità max, il numero di azionamenti e la frequenza delle trasmissioni influiscono sulla durata della batteria.
La durata della batteria è dipendente dalle condizioni d'uso (setup, temperatura, …). Il valore indicato è una stima fatta in condizioni di temperatura >20°C e <30°C e setup di default. Inoltre, tale valore si riferisce al dispositivo quando lascia la fabbrica Elesa. Lunghi tempi di immagazzinamento devono sempre essere considerati in merito alla stima della durata della batteria quando il dispositivo diventerà operativo.

Fig.1

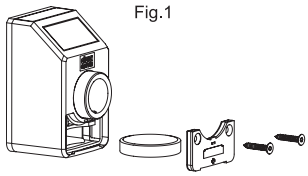

Fig.2

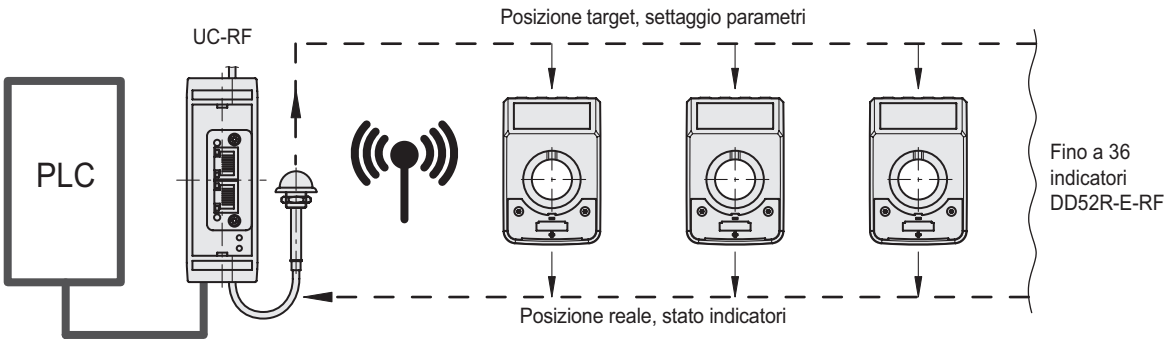

Proprietà dei modelli riservata ai termini di legge. Disegni e immagini non riproducibili se non citando la fonte.

DD52R-E-RF-SST-IP65

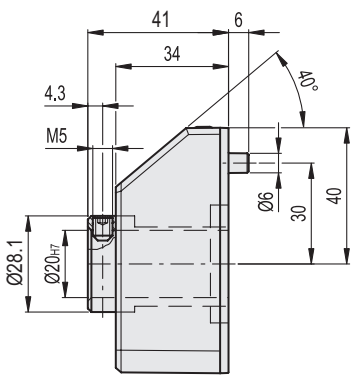

DD52R-E-RF-SST-IP67

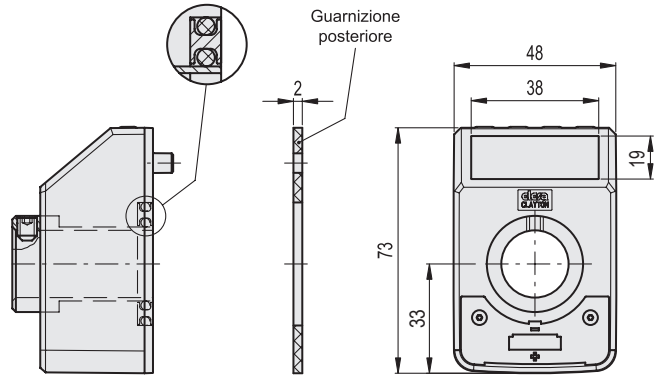

C1 RAL7021 | C2 RAL2004 | C3 RAL7035 | C55 RAL5005

INOX STAINLESS STEEL

Codice	Description	⚖
CE.99203-W2	DD52R-E-RF-W2-SST-F.20-IP65-C1	129
CE.99202-W2	DD52R-E-RF-W2-SST-F.20-IP65-C2	129
CE.99201-W2	DD52R-E-RF-W2-SST-F.20-IP65-C3	129
CE.99205-W2	DD52R-E-RF-W2-SST-F.20-IP65-C55	129
CE.99213-W2	DD52R-E-RF-W2-SST-F.20-IP67-C1	141
CE.99212-W2	DD52R-E-RF-W2-SST-F.20-IP67-C2	141
CE.99211-W2	DD52R-E-RF-W2-SST-F.20-IP67-C3	141
CE.99215-W2	DD52R-E-RF-W2-SST-F.20-IP67-C55	141

Proprietà dei modelli riservata ai termini di legge. Disegni e immagini non riproducibili se non citando la fonte.