INOX STAINLESS STEEL · RoHS · PA · PA-T · +80° 0°

BASE E CASSA DI CONTENIMENTO
Tecnopolimero a base poliammidica (PA), alta resistenza.
Base in colore nero.
Cassa di contenimento nei colori:
- **C2**: arancio RAL 2004, finitura lucida.
- **C3**: grigio RAL 7035, finitura lucida.
- **C1**: grigio-nero RAL 7021, finitura lucida.
- **C55:** blu RAL 5005, finitura lucida.

La saldatura ad ultrasuoni tra la base e la cassa di contenimento, oltre ad evitare la penetrazione di polvere ne impedisce il distacco nell' uso.

VISIERA
Tecnopolimero trasparente a base poliammidica (PA-T), sovrastampata alla cassa e a perfetta tenuta. Resistente a solventi, oli, grassi ed altri agenti chimici (evitare il contatto con alcool nella pulizia della visiera).

DISPLAY
Indica lo spostamento del dispositivo comandato dall'albero a partire dalla posizione iniziale (0).
Numeratore a rulli a tre cifre. Le cifre dei rulli rossi indicano i decimali.
Il display può essere in differenti posizioni (vedi "Tabella delle possibili combinazioni").
- **AN**: display angolato, numeratore diritto.
- **AR**: display angolato, numeratore rovescio.
- **FN**: display frontale, numeratore diritto.
- **FR**: display frontale, numeratore rovescio.

GUARNIZIONE INTERNA
OR di tenuta frontale in gomma NBR montata fra cassa e boccola.

GUARNIZIONE POSTERIORE IN SAGOMA
Polietilene espanso, compresa nella fornitura.

ESECUZIONI STANDARD
Boccola con foro Ø 10 mm alesato H7, fissaggio all'albero per mezzo di vite di pressione senza testa, cava esagonale, estremità a coppa, compresa nella fornitura.
- **DD50**: boccola in acciaio brunito.
- **DD50-SST**: boccola in acciaio INOX AISI 303.

SENSO DI ROTAZIONE
- **D**: orario. Valori crescenti con rotazione oraria della boccola.
- **S**: antiorario. Valori crescenti con rotazione antioraria della boccola.

PESO
22 grammi.

ERGONOMIA E DESIGN
Numeratore a rulli compatto, cifratura ergonomica amplificata dalla visiera lenticolare.

ISTRUZIONI DI MONTAGGIO
1. Eseguire un foro Ø 6x10 mm di profondità nel corpo della macchina con interasse 18 mm dall'albero per l'alloggiamento del piolino posteriore di riferimento.
2. Portare l'albero nella posizione iniziale o di riferimento.
3. Montare l'indicatore con il numeratore a rulli azzerato sull'albero e verificare che il piolino di riferimento entri nel foro predisposto.
4. Fissare la boccola all'albero serrando la vite di pressione senza testa, cava esagonale, estremità a coppa secondo UNI 5929-85.



ELESA Original design

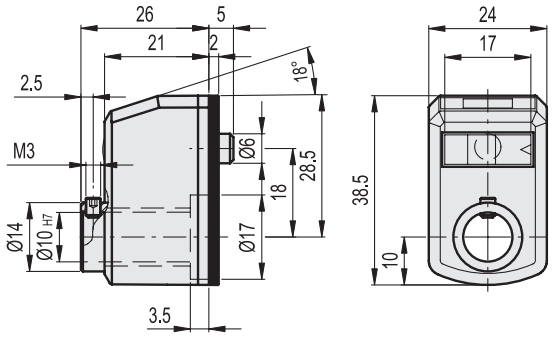

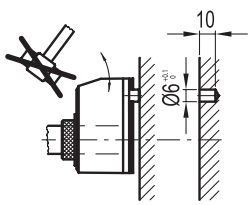

10/2025

Proprietà dei modelli riservata ai termini di legge. Disegni e immagini non riproducibili se non citando la fonte.

ESECUZIONI SPECIALI A RICHIESTA

- Letture speciali dopo un giro.
- Cassa di contenimento in colori diversi.
- Tenuta stagna con grado di protezione IP 67, vedi tabella EN 60529 (a pag. A-19) ottenuta per mezzo di una bussola in ottone con doppio anello di tenuta posta nella cavità posteriore della base.

CARATTERISTICHE E APPLICAZIONI

Gli indicatori di posizione digitali a comando diretto possono essere montati su alberi di comando passanti nella boccola dell'indicatore ed aventi giacitura qualsiasi, per fornire la lettura diretta del posizionamento di un organo di macchina. Possono essere utilizzati anche per manovre motorizzate (vedi "Tabella delle possibili combinazioni").

ACCESSORI A RICHIESTA *(DA ORDINARE SEPARATAMENTE)*

- **MDX-50:** manopola in tecnopolimero a base poliammidica (PA).
- **RB50:** bussole di riduzione in acciaio brunito.
- **RB50-SST:** bussole di riduzione in acciaio INOX AISI 304.
- **BSA-T50:** base di bloccaggio dell'albero in SUPER-tecnopolimero a base poliammidica (PA), colore nero, finitura mat. Le basi di bloccaggio BSA-T50 consentono di bloccare in modo semplice e rapido gli alberini dopo il loro posizionamento. Foro Ø 6.1 mm per il posizionamento del piolino di riferimento dell'indicatore. Posizione maniglia destra o sinistra. Fissaggio alla macchina per mezzo di due viti M3 a testa cilindrica (non comprese nella fornitura).

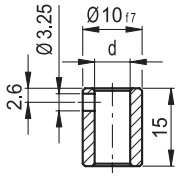

RB50

Codice	Descrizione	dH7
CE.80940	RB50-6	6
CE.80950	RB50-8	8

RB50-SST

Codice	Descrizione	dH7
CE.90940	RB50-6-SST	6
CE.90950	RB50-8-SST	8

Esempio di descrizione per l'ordinazione

DD50 - AN - 003 - D - C2 - SST

Serie

Posizione display



AN



AR



FN



FR

Lettura sul numeratore dopo un giro

Numerazione crescente in senso



D
orario



S
antiorario

Colore

C2
RAL 2004

C3
RAL 7035

C1
RAL 7021

C55
RAL 5005

Boccola in acciaio INOX



Da aggiungere solo per versione con boccola in acciaio INOX

0 0 3	0 0 3	0 0 3	Passo	Velocità (rpm) *
003	00.3	0.03	0.3	1500
010	01.0	0.10	1.0	1500
020	02.0	0.20	2.0	1250
030	03.0	0.30	3.0	830
040	04.0	0.40	4.0	625
050	05.0	0.50	5.0	500
100	10.0	1.00	10	250

* La massima velocità di rotazione (rpm) corrisponde a una velocità massima di 25,000 unità al minuto dell'ultimo rullo a destra del numeratore.
Prove di velocità eseguite in laboratorio a determinate condizioni standard.
Un eventuale lieve disallineamento delle cifre del numeratore (comunque tale da non compromettere la corretta lettura dello stesso) è dovuto al minimo gioco necessario tra i denti degli ingranaggi per ridurre il rischio che brusche accelerazioni o improvvisi arresti possano danneggiare l'integrità del sistema.

Proprietà dei modelli riservata ai termini di legge. Disegni e immagini non riproducibili se non citando la fonte.