DCK-D | Kit di montaggio per collari serie doppia DIN 3015-3

Tecnopolimero (polipropilene) e acciaio

PP | +90° -30° | RoHS

COMPONENTI STANDARD

- **DCE-D**: collare per tubi serie doppia DIN 3015-3 in tecnopolimero a base polipropilenica (PP), alta resistenza UV, colore nero RAL 9005.
- **DCE-PU**: piastra superiore in acciaio zincato.
- **DCE-PL**: piastra inferiore a saldare in acciaio fosfatato.
- **DCE-SRE**: vite a testa esagonale in acciaio zincato.
- **DCE-WA**: rondella piana in acciaio zincato.
- **DCE-GU**: guida di montaggio in acciaio zincato.
- **DCE-NTG**: dado per guida di montaggio in acciaio zincato.



CARATTERISTICHE E APPLICAZIONI

Le differenti configurazioni di KIT ottenibili dal corpo collare DCE-D permettono il bloccaggio in parallelo di tubi rigidi o cavi flessibili in maniera sicura riducendo le vibrazioni e i rumori.
La norma DIN 3015-3 definisce i requisiti tecnici, dimensionali e materiali per la realizzazione di un sistema di fissaggio idoneo per molteplici applicazioni.
In particolare la norma definisce gruppi di riferimento specifici a seconda delle dimensioni di ingombro dei corpi collari.
In tabella si riportano le corrispondenze tra i gruppi DIN 3015-3 e i corrispettivi gruppi DCE-D.
La particolare zigrinatura interna dei due semi collari permette di ottenere un elevato grip tra il collare e il tubo garantendo così una elevata stabilità.
Vengono impiegati sia nell'oleodinamica industriale come sistema di fissaggio per la realizzazione di tubazioni rigide (liquidi o gas) che nell'oleodinamica mobile (macchine movimento terra, veicoli agricoli) per la realizzazione degli impianti idraulici o pneumatici con tubi flessibili o cavi.
Il montaggio del kit collare inizia dal basso; la piastra a saldare DCE-PL rappresenta la base dove si appoggia il semi collare inferiore, si inserisce quindi il tubo rigido (o flessibile) e si sovrappone quindi il semi collare superiore. Qualora non sia invece necessario una soluzione vincolata è possibile prevedere l'impiego dei dadi di fissaggio DCE-NTG al posto della piastra. Questi permettono, se posizionati sulla guida DCE-GU, di spostare il kit lungo la guida per adeguarne la posizione durante la fase di posizionamento.
Per il serraggio del collare è possibile prevedere l'impiego della piastra di copertura DCE-PU unitamente alle viti a testa esagonale DCE-SRE oppure nel caso la piastra superiore non fosse necessaria è consigliato l'utilizzo delle viti a testa esagonale SRE e della rondella DCE-WA.
Dati tecnici collari.

TABELLA COMPONENTI STANDARD

DCK-D	-	1	-	6	-	6	-	SRE	-	WA	-	PL	-	PP	-	C9
		①		②		②		③		④		⑤				

Gruppo DIN 3015-3	1	2	3	4	5
① Gruppo DCE-D	1	2	3	4	5

② Diametro del tubo					
	6	12	19	26.9	32
	6.4	12.7	20	28	33.7
	8	13.5	21.3	30	35
	9.5	14	22		38
	10	15	23		42.4
	12	16	24		
	12.7	17.2	25		
		18	25.4		

③ Vite		
	SRE*	Vite a testa esagonale, acciaio zincato

④ Componente superiore		
	WA	Rondella piana, acciaio zincato
	PU	Piastra superiore, acciaio zincato

⑤ Componente inferiore		
	PL	Piastra inferiore a saldare, acciaio fosfatato
	NTG	Dado per guida di montaggio, acciaio zincato

*Configurazione SRE-WA-NTG non compatibile

elesa 11/2026

Proprietà dei modelli riservata ai termini di legge. Disegni e immagini non riproducibili se non citando la fonte.

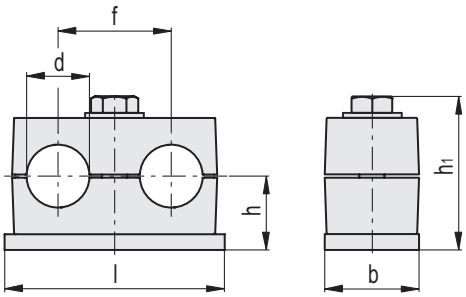

DCK-D-*-SRE-WA-PL
(*Gruppo 1÷5)

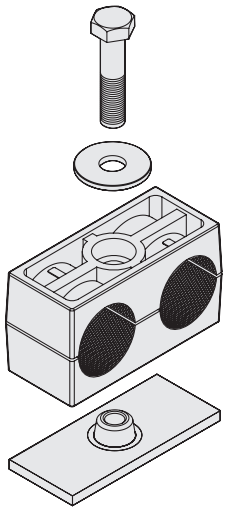

DCK-D-SRE-WA-PL

Codice	Descrizione	Gruppo	b	d	f	l	h	h_1	⚖
571691-C9	DCK-D-1-6-6-SRE-WA-PL-PP-C9	1	30	6	20	37	16.5	36	60
571693-C9	DCK-D-1-6.4-6.4-SRE-WA-PL-PP-C9	1	30	6.4	20	37	16.5	36	58
571695-C9	DCK-D-1-8-8-SRE-WA-PL-PP-C9	1	30	8	20	37	16.5	36	59
571697-C9	DCK-D-1-9.5-9.5-SRE-WA-PL-PP-C9	1	30	9.5	20	37	16.5	36	58
571699-C9	DCK-D-1-10-10-SRE-WA-PL-PP-C9	1	30	10	20	37	16.5	36	74
571701-C9	DCK-D-1-12-12-SRE-WA-PL-PP-C9	1	30	12	20	37	16.5	36	54
571703-C9	DCK-D-1-12.7-12.7-SRE-WA-PL-PP-C9	1	30	12.7	20	37	16.5	36	55
571711-C9	DCK-D-2-12-12-SRE-WA-PL-PP-C9	2	30	12	29	55	18.5	38	108
571713-C9	DCK-D-2-12.7-12.7-SRE-WA-PL-PP-C9	2	30	12.7	29	55	18.5	38	109
571715-C9	DCK-D-2-13.5-13.5-SRE-WA-PL-PP-C9	2	30	13.5	29	55	18.5	38	111
571717-C9	DCK-D-2-14-14-SRE-WA-PL-PP-C9	2	30	14	29	55	18.5	38	108
571719-C9	DCK-D-2-15-15-SRE-WA-PL-PP-C9	2	30	15	29	55	18.5	38	107
571721-C9	DCK-D-2-16-16-SRE-WA-PL-PP-C9	2	30	16	29	55	18.5	38	105
571723-C9	DCK-D-2-17.2-17.2-SRE-WA-PL-PP-C9	2	30	17.2	29	55	18.5	38	104
571725-C9	DCK-D-2-18-18-SRE-WA-PL-PP-C9	2	30	18	29	55	18.5	38	103
571731-C9	DCK-D-3-19-19-SRE-WA-PL-PP-C9	3	30	19	36	70	23.5	48	142
571733-C9	DCK-D-3-20-20-SRE-WA-PL-PP-C9	3	30	20	36	70	23.5	48	141
571735-C9	DCK-D-3-21.3-21.3-SRE-WA-PL-PP-C9	3	30	21.3	36	70	23.5	48	139
571737-C9	DCK-D-3-22-22-SRE-WA-PL-PP-C9	3	30	22	36	70	23.5	48	137
571739-C9	DCK-D-3-23-23-SRE-WA-PL-PP-C9	3	30	23	36	70	23.5	48	136
571741-C9	DCK-D-3-24-24-SRE-WA-PL-PP-C9	3	30	24	36	70	23.5	48	139
571743-C9	DCK-D-3-25-25-SRE-WA-PL-PP-C9	3	30	25	36	70	23.5	48	132
571745-C9	DCK-D-3-25.4-25.4-SRE-WA-PL-PP-C9	3	30	25.4	36	70	23.5	48	132
571751-C9	DCK-D-4-26.9-26.9-SRE-WA-PL-PP-C9	4	30	26.9	45	85	26	53	170
571753-C9	DCK-D-4-28-28-SRE-WA-PL-PP-C9	4	30	28	45	85	26	53	167
571755-C9	DCK-D-4-30-30-SRE-WA-PL-PP-C9	4	30	30	45	85	26	53	163
571761-C9	DCK-D-5-32-32-SRE-WA-PL-PP-C9	5	30	32	56	110	31.5	64	206
571763-C9	DCK-D-5-33.7-33.7-SRE-WA-PL-PP-C9	5	30	33.7	56	110	31.5	64	202
571765-C9	DCK-D-5-35-35-SRE-WA-PL-PP-C9	5	30	35	56	110	31.5	64	199
571767-C9	DCK-D-5-38-38-SRE-WA-PL-PP-C9	5	30	38	56	110	31.5	64	191
571769-C9	DCK-D-5-42.4-42.4-SRE-WA-PL-PP-C9	5	30	42.4	56	110	31.5	64	179

Proprietà dei modelli riservata ai termini di legge. Disegni e immagini non riproducibili se non citando la fonte.

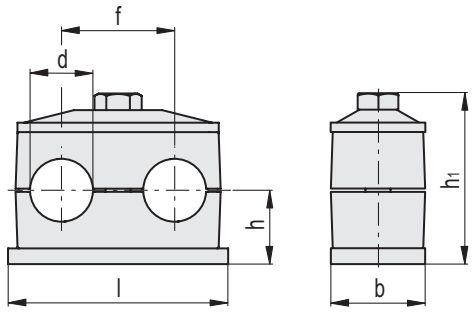

DCK-D-*-SRE-PU-PL
(*Gruppo 1÷5)

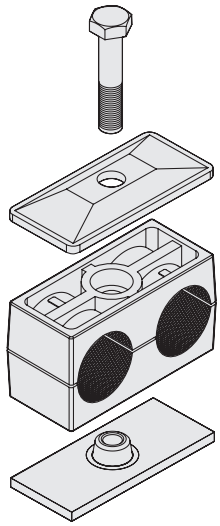

DCK-D-SRE-PU-PL

Codice	Descrizione	Gruppo	b	d	f	l	h	h_1	⚖
571781-C9	DCK-D-1-6-6-SRE-PU-PL-PP-C9	1	30	6	20	37	16.5	37	79
571783-C9	DCK-D-1-6.4-6.4-SRE-PU-PL-PP-C9	1	30	6.4	20	37	16.5	37	77
571785-C9	DCK-D-1-8-8-SRE-PU-PL-PP-C9	1	30	8	20	37	16.5	37	78
571787-C9	DCK-D-1-9.5-9.5-SRE-PU-PL-PP-C9	1	30	9.5	20	37	16.5	37	77
571789-C9	DCK-D-1-10-10-SRE-PU-PL-PP-C9	1	30	10	20	37	16.5	37	93
571791-C9	DCK-D-1-12-12-SRE-PU-PL-PP-C9	1	30	12	20	37	16.5	37	73
571793-C9	DCK-D-1-12.7-12.7-SRE-PU-PL-PP-C9	1	30	12.7	20	37	16.5	37	74
571801-C9	DCK-D-2-12-12-SRE-PU-PL-PP-C9	2	30	12	29	55	18.5	39	140
571803-C9	DCK-D-2-12.7-12.7-SRE-PU-PL-PP-C9	2	30	12.7	29	55	18.5	39	141
571805-C9	DCK-D-2-13.5-13.5-SRE-PU-PL-PP-C9	2	30	13.5	29	55	18.5	39	143
571807-C9	DCK-D-2-14-14-SRE-PU-PL-PP-C9	2	30	14	29	55	18.5	39	140
571809-C9	DCK-D-2-15-15-SRE-PU-PL-PP-C9	2	30	15	29	55	18.5	39	139
571811-C9	DCK-D-2-16-16-SRE-PU-PL-PP-C9	2	30	16	29	55	18.5	39	137
571813-C9	DCK-D-2-17.2-17.2-SRE-PU-PL-PP-C9	2	30	17.2	29	55	18.5	39	136
571815-C9	DCK-D-2-18-18-SRE-PU-PL-PP-C9	2	30	18	29	55	18.5	39	135
571821-C9	DCK-D-3-19-19-SRE-PU-PL-PP-C9	3	30	19	36	70	23.5	49	182
571823-C9	DCK-D-3-20-20-SRE-PU-PL-PP-C9	3	30	20	36	70	23.5	49	181
571825-C9	DCK-D-3-21.3-21.3-SRE-PU-PL-PP-C9	3	30	21.3	36	70	23.5	49	178
571827-C9	DCK-D-3-22-22-SRE-PU-PL-PP-C9	3	30	22	36	70	23.5	49	177
571829-C9	DCK-D-3-23-23-SRE-PU-PL-PP-C9	3	30	23	36	70	23.5	49	176
571831-C9	DCK-D-3-24-24-SRE-PU-PL-PP-C9	3	30	24	36	70	23.5	49	178
571833-C9	DCK-D-3-25-25-SRE-PU-PL-PP-C9	3	30	25	36	70	23.5	49	172
571835-C9	DCK-D-3-25.4-25.4-SRE-PU-PL-PP-C9	3	30	25.4	36	70	23.5	49	172
571841-C9	DCK-D-4-26.9-26.9-SRE-PU-PL-PP-C9	4	30	26.9	45	85	26	54	221
571843-C9	DCK-D-4-28-28-SRE-PU-PL-PP-C9	4	30	28	45	85	26	54	218
571845-C9	DCK-D-4-30-30-SRE-PU-PL-PP-C9	4	30	30	45	85	26	54	214
571851-C9	DCK-D-5-32-32-SRE-PU-PL-PP-C9	5	30	32	56	110	31.5	65	275
571853-C9	DCK-D-5-33.7-33.7-SRE-PU-PL-PP-C9	5	30	33.7	56	110	31.5	65	271
571855-C9	DCK-D-5-35-35-SRE-PU-PL-PP-C9	5	30	35	56	110	31.5	65	268
571857-C9	DCK-D-5-38-38-SRE-PU-PL-PP-C9	5	30	38	56	110	31.5	65	260
571859-C9	DCK-D-5-42.4-42.4-SRE-PU-PL-PP-C9	5	30	42.4	56	110	31.5	65	248

Proprietà dei modelli riservata ai termini di legge. Disegni e immagini non riproducibili se non citando la fonte.

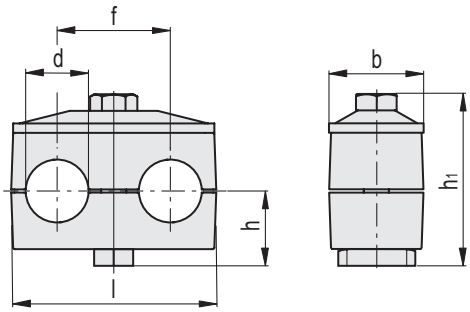

DCK-D-*-SRE-PU-NTG
(*Gruppo 1÷5)

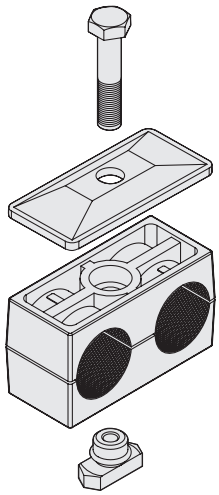

DCK-D-SRE-PU-NTG

Codice	Descrizione	Gruppo	b	d	f	l	h	h_1	⚖
571871-C9	DCK-D-1-6-6-SRE-PU-NTG-PP-C9	1	30	6	20	36	19	43.5	62
571873-C9	DCK-D-1-6.4-6.4-SRE-PU-NTG-PP-C9	1	30	6.4	20	36	19	43.5	60
571875-C9	DCK-D-1-8-8-SRE-PU-NTG-PP-C9	1	30	8	20	36	19	43.5	61
571877-C9	DCK-D-1-9.5-9.5-SRE-PU-NTG-PP-C9	1	30	9.5	20	36	19	43.5	60
571879-C9	DCK-D-1-10-10-SRE-PU-NTG-PP-C9	1	30	10	20	36	19	43.5	75
571881-C9	DCK-D-1-12-12-SRE-PU-NTG-PP-C9	1	30	12	20	36	19	43.5	56
571883-C9	DCK-D-1-12.7-12.7-SRE-PU-NTG-PP-C9	1	30	12.7	20	36	19	43.5	57
571891-C9	DCK-D-2-12-12-SRE-PU-NTG-PP-C9	2	30	12	29	53	19	43.5	86
571893-C9	DCK-D-2-12.7-12.7-SRE-PU-NTG-PP-C9	2	30	12.7	29	53	19	43.5	86
571895-C9	DCK-D-2-13.5-13.5-SRE-PU-NTG-PP-C9	2	30	13.5	29	53	19	43.5	88
571897-C9	DCK-D-2-14-14-SRE-PU-NTG-PP-C9	2	30	14	29	53	19	43.5	85
571899-C9	DCK-D-2-15-15-SRE-PU-NTG-PP-C9	2	30	15	29	53	19	43.5	84
571901-C9	DCK-D-2-16-16-SRE-PU-NTG-PP-C9	2	30	16	29	53	19	43.5	83
571903-C9	DCK-D-2-17.2-17.2-SRE-PU-NTG-PP-C9	2	30	17.2	29	53	19	43.5	82
571905-C9	DCK-D-2-18-18-SRE-PU-NTG-PP-C9	2	30	18	29	53	19	43.5	81
571911-C9	DCK-D-3-19-19-SRE-PU-NTG-PP-C9	3	30	19	36	67	24	53.5	111
571913-C9	DCK-D-3-20-20-SRE-PU-NTG-PP-C9	3	30	20	36	67	24	53.5	109
571915-C9	DCK-D-3-21.3-21.3-SRE-PU-NTG-PP-C9	3	30	21.3	36	67	24	53.5	107
571917-C9	DCK-D-3-22-22-SRE-PU-NTG-PP-C9	3	30	22	36	67	24	53.5	105
571919-C9	DCK-D-3-23-23-SRE-PU-NTG-PP-C9	3	30	23	36	67	24	53.5	104
571921-C9	DCK-D-3-24-24-SRE-PU-NTG-PP-C9	3	30	24	36	67	24	53.5	107
571923-C9	DCK-D-3-25-25-SRE-PU-NTG-PP-C9	3	30	25	36	67	24	53.5	100
571925-C9	DCK-D-3-25.4-25.4-SRE-PU-NTG-PP-C9	3	30	25.4	36	67	24	53.5	100
571931-C9	DCK-D-4-26.9-26.9-SRE-PU-NTG-PP-C9	4	30	26.9	45	81	26.5	58.5	133
571933-C9	DCK-D-4-28-28-SRE-PU-NTG-PP-C9	4	30	28	45	81	26.5	58.5	130
571935-C9	DCK-D-4-30-30-SRE-PU-NTG-PP-C9	4	30	30	45	81	26.5	58.5	125
571941-C9	DCK-D-5-32-32-SRE-PU-NTG-PP-C9	5	30	32	56	106	32	69.5	186
571943-C9	DCK-D-5-33.7-33.7-SRE-PU-NTG-PP-C9	5	30	33.7	56	106	32	69.5	182
571945-C9	DCK-D-5-35-35-SRE-PU-NTG-PP-C9	5	30	35	56	106	32	69.5	180
571947-C9	DCK-D-5-38-38-SRE-PU-NTG-PP-C9	5	30	38	56	106	32	69.5	171
571949-C9	DCK-D-5-42.4-42.4-SRE-PU-NTG-PP-C9	5	30	42.4	56	106	32	69.5	159

Proprietà dei modelli riservata ai termini di legge. Disegni e immagini non riproducibili se non citando la fonte.