INOX STAINLESS STEEL · RoHS · HMWPE · +60° -30°

CAVETTO
Polietilene ad alto peso molecolare (HMWPE), colore nero.

ESECUZIONI STANDARD
Piastrina di fissaggio in acciaio INOX AISI 304.
Anello a due spire in acciaio INOX trattato NERINOX.
- **CV-T-2A**: cavetto con due anelli.
- **CV-T-A-P**: cavetto con un anello e una piastrina.
- **CV-T-2P**: cavetto con due piastrine.
- **CV-T**: cavetto senza anelli e senza piastrine.
- **CV-T-P**: cavetto senza anelli con una piastrina.

CARATTERISTICHE E APPLICAZIONI
I cavetti CV-T sono caratterizzati da una notevole leggerezza e tenacità. Vengono utilizzati principalmente in abbinamento alle diverse tipologie di perni auto bloccanti o comunque in tutti quei casi in cui si vogliono rendere imperdibili piccoli componenti o utensili in modo che siano sempre disponibili e a portata di mano.
In particolare possono essere usati in luogo della catenella a sfere CT-S, quando sia richiesta una particolare resistenza allo strappo.



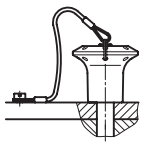

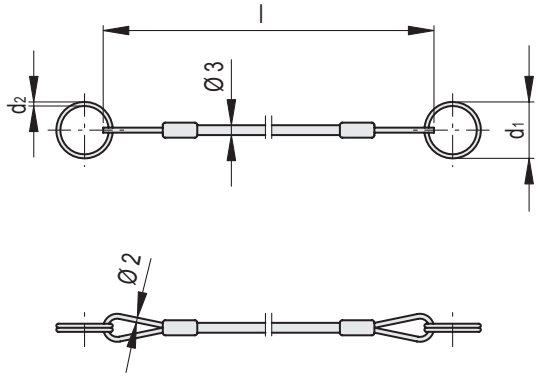

CV-T-2A

Codice	Descrizione	d_1	d_2	l	Carico statico max. [N]	⚖
76199	CV-T-2A-14-150	14	1	150	140	4
76201	CV-T-2A-18-150	18	1.3	150	160	6
76202	CV-T-2A-24-150	24	1.5	150	160	8
76203	CV-T-2A-30-150	30	1.8	150	180	11
76204	CV-T-2A-14-200	14	1	200	140	4.5
76206	CV-T-2A-18-200	18	1.3	200	160	7
76207	CV-T-2A-24-200	24	1.5	200	160	9
76208	CV-T-2A-30-200	30	1.8	200	180	11
76209	CV-T-2A-14-320	14	1	320	140	5
76211	CV-T-2A-18-320	18	1.3	320	160	8
76212	CV-T-2A-24-320	24	1.5	320	160	9
76213	CV-T-2A-30-320	30	1.8	320	180	12
76214	CV-T-2A-14-500	14	1	500	140	6
76216	CV-T-2A-18-500	18	1.3	500	160	8
76217	CV-T-2A-24-500	24	1.5	500	160	10
76218	CV-T-2A-30-500	30	1.8	500	180	13

Proprietà dei modelli riservata ai termini di legge. Disegni e immagini non riproducibili se non citando la fonte.

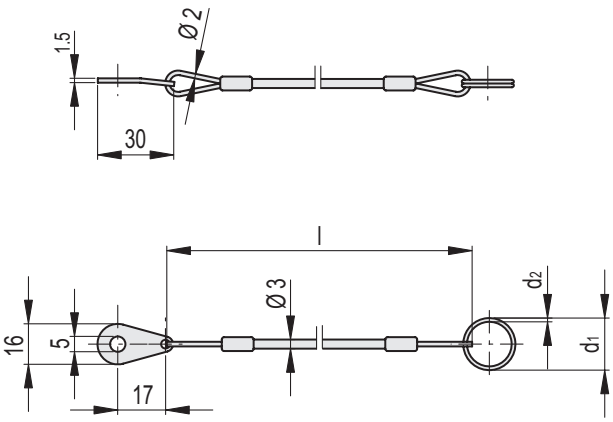

CV-T-A-P

INOX

Codice	Descrizione	d_1	d_2	l	Carico statico max. [N]	⚖
76219	CV-T-A-P-14-150	14	1	150	140	5
76221	CV-T-A-P-18-150	18	1.3	150	160	9
76222	CV-T-A-P-24-150	24	1.5	150	160	9
76223	CV-T-A-P-30-150	30	1.8	150	180	11
76224	CV-T-A-P-14-200	14	1	200	140	5.5
76226	CV-T-A-P-18-200	18	1.3	200	160	9
76227	CV-T-A-P-24-200	24	1.5	200	160	10
76228	CV-T-A-P-30-200	30	1.8	200	180	11
76229	CV-T-A-P-14-320	14	1	320	140	6
76231	CV-T-A-P-18-320	18	1.3	320	160	9
76232	CV-T-A-P-24-320	24	1.5	320	160	10
76233	CV-T-A-P-30-320	30	1.8	320	180	12
76234	CV-T-A-P-14-500	14	1	500	140	7
76236	CV-T-A-P-18-500	18	1.3	500	160	10
76237	CV-T-A-P-24-500	24	1.5	500	160	11
76238	CV-T-A-P-30-500	30	1.8	500	180	12

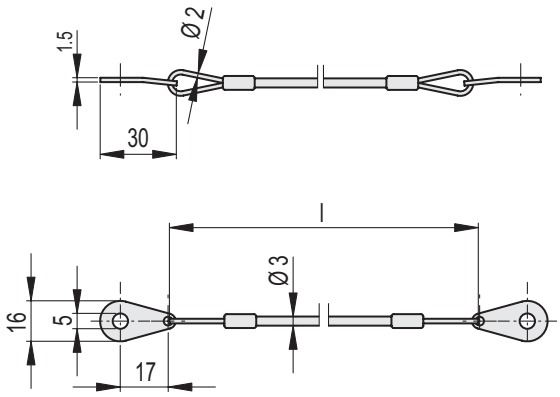

CV-T-2P

INOX

Codice	Descrizione	l	Carico statico max. [N]	⚖
76241	CV-T-2P-150	150	160	10
76246	CV-T-2P-200	200	160	11
76251	CV-T-2P-320	320	160	11
76256	CV-T-2P-500	500	160	12

Proprietà dei modelli riservata ai termini di legge. Disegni e immagini non riproducibili se non citando la fonte.

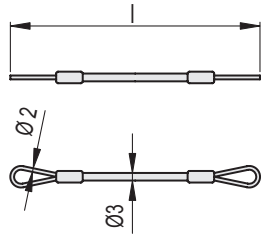

CV-T

Codice	Descrizione	l	Carico statico max. [N]	⚖
76915	CV-T-150	150	300	5
76920	CV-T-200	200	300	5
76932	CV-T-320	320	300	6
76950	CV-T-500	500	300	6

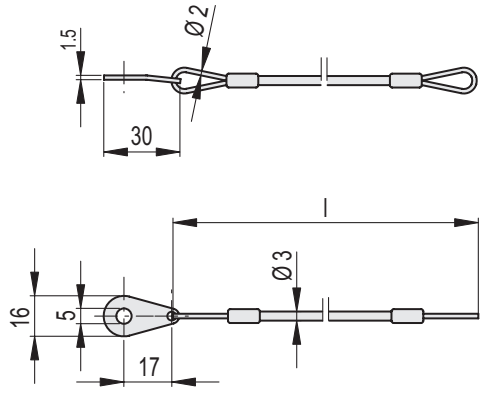

CV-T-P

INOX

Codice	Descrizione	l	Carico statico max. [N]	⚖
76261	CV-T-P-150	150	160	8
76266	CV-T-P-200	200	160	8
76271	CV-T-P-320	320	150	8
76276	CV-T-P-500	500	150	9

Proprietà dei modelli riservata ai termini di legge. Disegni e immagini non riproducibili se non citando la fonte.