RoHS

MATERIALE
Lega di zinco pressofusa, rivestimento in resina epossidica, colore nero RAL 9005 (**SW**) o grigio RAL 9006 (**SR**), finitura mat.

ELEMENTI DI ANCORAGGIO DEL PERNO
Tecnopolimero a base acetalica (POM).

TEMPERATURA DI ESERCIZIO
80°C.

MOLLA
Acciaio INOX AISI 302.

PERNO DI ROTAZIONE
Acciaio INOX AISI 303.

ESECUZIONI STANDARD
- **CMVT-A1**: posizioni di scatto con angolo -90° / 0° / 90°/ 180° coppia resistente 0.5 Nm.
- **CVMT-C1**: posizioni di scatto con angolo -3° / 117°, coppia resistente 0.5 Nm.
- **CMVT-A2**: posizioni di scatto con angolo -90° / 0° / 90°/ 180° coppia resistente 1 Nm.
- **CMVT-C2**: posizioni di scatto con angolo -3° / 117°, coppia resistente 1 Nm.
- **CMVT-A3**: posizioni di scatto con angolo -90° / 0° / 90°/ 180° coppia resistente 2.5 Nm.
- **CMVT-C3**: posizioni di scatto con angolo -3° / 117°, coppia resistente 2.5 Nm.
- **CMVT-A4**: posizioni di scatto con angolo -90° / 0° / 90°/ 180° coppia resistente 4 Nm.
- **CMVT-C4**: posizioni di scatto con angolo -3° / 117°, coppia resistente 4 Nm.

ANGOLO DI ROTAZIONE (VALORE APPROSSIMATIVO)
Max angolo di rotazione 270° circa (-90° e +180° essendo lo 0° la condizione di complanarità delle superfici interconnesse).

COPPIA RESISTENTE
La coppia resistente corrisponde alla coppia che deve essere applicata per sbloccare la cerniera nelle posizioni di scatto.

CARATTERISTICHE E APPLICAZIONI
Il dispositivo interno a scatto consente l'arresto del portello in diverse posizioni variabili a seconda dell'esecuzione.
Ciò risulta particolarmente vantaggioso quando si tratta di portelli che devono essere frequentemente aperti e chiusi per il carico e lo scarico, la manutenzione o le riparazioni.
Il posizionamento dello scatto a -3° dell' esecuzione CMVT-C2 assicura che il portello o il coperchio, una volta chiuso, esercitino una lieve pressione contro il telaio.

ACCESSORI A RICHIESTA
- PCM-SP: piastrine distanziali per cerniere.
- PCM-TH: piastrine per fissaggio cerniere.



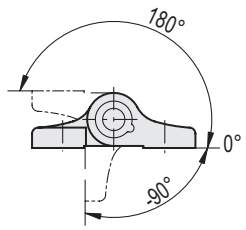

CMVT-A

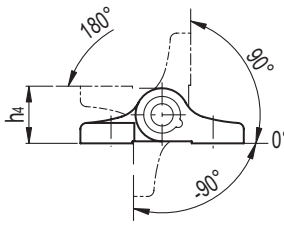

CMVT-C

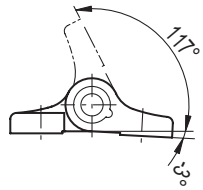

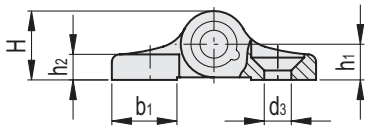

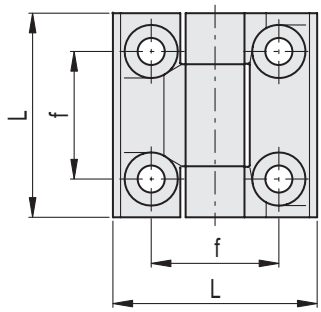

CMVT-A1

Codice	Descrizione	b_1	d_3	h_1	L	H	f	h_2	h_4	⚖
428890	CMVT.60-A1-SW	20	8.3	9.5	60	18.5	36	7.5	19	158
428889	CMVT.60-A1-SR	20	8.3	9.5	60	18.5	36	7.5	19	158

CMVT-C1

Codice	Descrizione	b_1	d_3	h_1	L	H	f	h_2	h_4	⚖
428900	CMVT.60-C1-SW	20	8.3	9.5	60	18.5	36	7.5	19	158
428899	CMVT.60-C1-SR	20	8.3	9.5	60	18.5	36	7.5	19	158

elesa 6/2026

Proprietà dei modelli riservata ai termini di legge. Disegni e immagini non riproducibili se non citando la fonte.

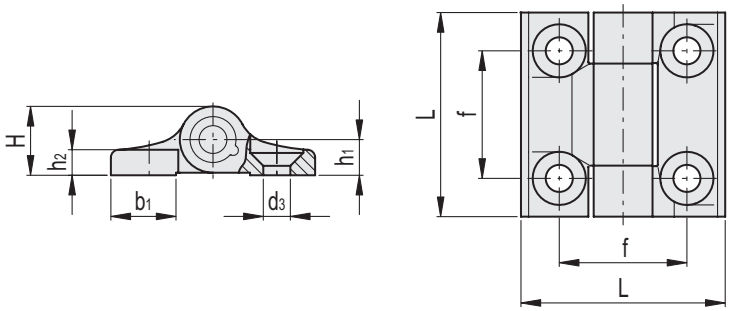

CMVT-A2

Codice	Descrizione	b_1	d_3	h_1	L	H	f	h_2	h_4	⚖
428892	CMVT.60-A2-SW	20	8.3	9.5	60	18.5	36	7.5	19	156
428891	CMVT.60-A2-SR	20	8.3	9.5	60	18.5	36	7.5	19	156

CMVT-C2

Codice	Descrizione	b_1	d_3	h_1	L	H	f	h_2	h_4	⚖
428897	CMVT.60-C2-SW	20	8.3	9.5	60	18.5	36	7.5	19	155
428896	CMVT.60-C2-SR	20	8.3	9.5	60	18.5	36	7.5	19	154

CMVT-A3

Codice	Descrizione	b_1	d_3	h_1	L	H	f	h_2	h_4	⚖
428894	CMVT.60-A3-SW	20	8.3	9.5	60	18.5	36	7.5	19	190
428893	CMVT.60-A3-SR	20	8.3	9.5	60	18.5	36	7.5	19	190

CMVT-C3

Codice	Descrizione	b_1	d_3	h_1	L	H	f	h_2	h_4	⚖
428902	CMVT.60-C3-SW	20	8.3	9.5	60	18.5	36	7.5	19	190
428901	CMVT.60-C3-SR	20	8.3	9.5	60	18.5	36	7.5	19	190

CMVT-A4

Codice	Descrizione	b_1	d_3	h_1	L	H	f	h_2	h_4	⚖
428898	CMVT.60-A4-SW	20	8.3	9.5	60	18.5	36	7.5	19	191
428895	CMVT.60-A4-SR	20	8.3	9.5	60	18.5	36	7.5	19	191

CMVT-C4

Codice	Descrizione	b_1	d_3	h_1	L	H	f	h_2	h_4	⚖
428904	CMVT.60-C4-SW	20	8.3	9.5	60	18.5	36	7.5	19	191
428903	CMVT.60-C4-SR	20	8.3	9.5	60	18.5	36	7.5	19	191

Proprietà dei modelli riservata ai termini di legge. Disegni e immagini non riproducibili se non citando la fonte.