Cerniere

Con cavo elettrico integrato, tecnopolimero certificato autoestinguente

MATERIALE

Tecnopolimero a base poliammidica (PA) certificato autoestinguente UL-94 V0, rinforzato fibra vetro colore nero, finitura mat.

PERNO DI ROTAZIONE

Tecnopolimero a base poliammidica (PA) rinforzato con fibra di vetro con ottime caratteristiche tribologiche, colore nero.

ESECUZIONI STANDARD

Fori passanti con sedi per viti a testa svasata:

- **CFM-PC-SH-C-A+B**: cavo 8 poli uscita assiale superiore lunghezza 3.5 o 4 m e cavo 8 poli con connettore femmina uscita posteriore lunghezza 1.5 o 1 m.
- **CFM-PC-SH-C-C+B**: cavo 8 poli uscita assiale inferiore lunghezza 3.5 o 4 m e cavo 8 poli con connettore femmina uscita posteriore lunghezza 1.5 o 1 m.
- **CFM-PC-SH-F-A+B**: cavo 8 poli uscita assiale superiore lunghezza 3.5 m e cavo 8 poli uscita posteriore lunghezza 1.5 m.
- **CFM-PC-SH-F-C+B**: cavo 8 poli uscita assiale inferiore lunghezza 3.5 m e cavo 8 poli uscita posteriore lunghezza 1.5 m.

Boccole in ottone con foro cieco filettato:

- **CFM-PC-B-C-A+B**: cavo 8 poli uscita assiale superiore lunghezza 3.5 o 4 m e cavo 8 poli con connettore femmina uscita posteriore lunghezza 1.5 o 1 m.
- **CFM-PC-B-C-C+B**: cavo 8 poli uscita assiale inferiore lunghezza 3.5 o 4 m e cavo 8 poli con connettore femmina uscita posteriore lunghezza 1.5 o 1 m.
- **CFM-PC-B-F-A+B**: cavo 8 poli uscita assiale superiore lunghezza 3.5 m e cavo 8 poli uscita posteriore lunghezza 1.5 m.
- **CFM-PC-B-F-C+B**: cavo 8 poli uscita assiale inferiore lunghezza 3.5 m e cavo 8 poli uscita posteriore lunghezza 1.5 m.

ANGOLO DI ROTAZIONE *(VALORE APPROSSIMATIVO)*

Max 245° (-65° e +180° essendo lo 0° la condizione di complanarità delle superfici interconnesse), vedi Fig. 1.

Evitare di oltrepassare l'angolo limite di rotazione per non compromettere le prestazioni meccaniche della cerniera.

Per scegliere il tipo ed il numero di cerniere da utilizzare in ogni applicazione, consultare le Linee Guida (vedi pag. 952).

CARATTERISTICHE E APPLICAZIONI

- La cerniera CFM-PC integra alla funzione di semplice cerniera la possibilità di far passare la corrente elettrica da un montante al relativo portello.
- Permette di eliminare la presenza di cavi e di ponticelli "passacavi" a vista e antiestetici.
- Protegge i cavi durante la movimentazione del portello o della struttura, garantendo che non si danneggino o si impiglino in eventuali ostacoli. Indicata in attrezzature di controllo portatili o di laboratorio che vengono spesso movimentate.
- Le dimensioni contenute, le diverse opzioni di montaggio e di uscita cavo rendono il prodotto di facile installazione.
- Il cavo a otto poli consente di interfacciarsi a diversi dispositivi come punti luce, elettro-serrature, eventuali maniglie con interruttore elettrico.
- Può essere abbinata ad una o più cerniere complementari CFM-PCN (vedi fig.2) o alle maniglie con interruttore elettrico EBR-SWM, EBR-SWB e M.2000-SWM. In caso di portello ad apertura orizzontale o in generale di peso limitato è possibile utilizzare una sola cerniera.
- Raggio di curvatura minimo dei cavi esterni 30 mm.

ESECUZIONI SPECIALI A RICHIESTA

Cavi di lunghezza differente.



CFM-PC-C-A-B

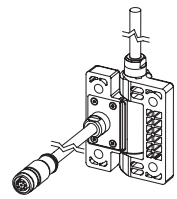

CFM-PC-C-C-B

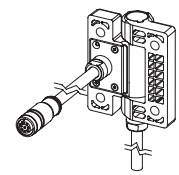

CFM-PC-F-A-B

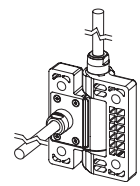

CFM-PC-F-C-B

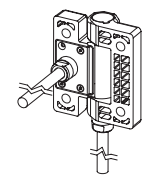

Fig.1

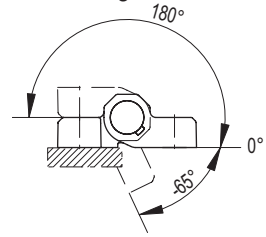

Fig. 2

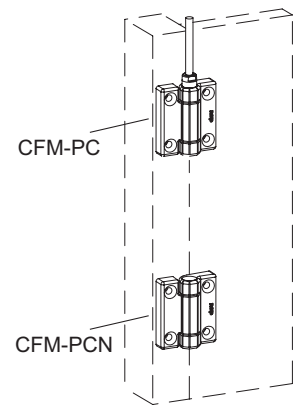

9/2025

Proprietà dei modelli riservata ai termini di legge. Disegni e immagini non riproducibili se non citando la fonte.

ISTRUZIONI DI MONTAGGIO

- Praticare i fori su telaio e portello come dima di foratura.
- Il lato della cerniera con uscita posteriore del cavo deve essere installato sul portello.
- La cerniera non deve essere usata come finecorsa meccanico sia per portello alla massima apertura che per portello in posizione di chiusura. Per questo motivo è necessario realizzare degli appositi fermi meccanici che limitino il movimento del portello.
- I cavi di connessione devono comunque sempre essere protetti contro i danni meccanici.

Dima di foratura

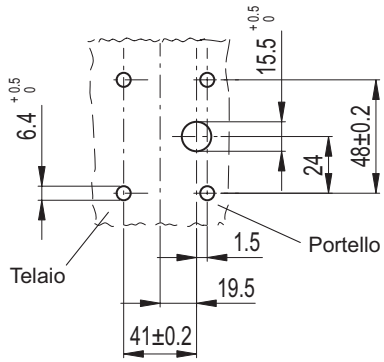

Cablaggio connettore
CFM-PC-C

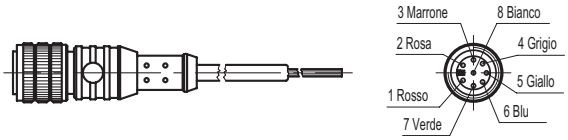

Caratteristiche elettriche		
	Versione cavo	Versione connettore
Diametro esterno	7.2 mm	7.2 mm
Sezione conduttori	8xAWG22	8xAWG22
Tensione Max	400 V	30 V
Intensità di corrente Max	4 A	2 A
Ghiera di blocco	-	INOX AISI 316
Guaina	PVC	PVC
UL Style	cRUus AWM STYLE 2587	

Test di resistenza

Sollecitazione Assiale

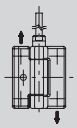

Sollecitazione Radiale

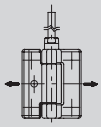

Sollecitazione a 90°



Descrizione	Carico massimo di esercizio Ea [N]	Carico di rottura Ra [N]	Carico massimo di esercizio Er [N]	Carico di rottura Ra [N]	Carico massimo di esercizio E90 [N]	Carico di rottura Ra90 [N]
CFM.PC-SH	700	1200	700	2200	800	2300
CFM.PC-B	700	1600	800	2400	800	1300

Proprietà dei modelli riservata ai termini di legge. Disegni e immagini non riproducibili se non citando la fonte.

CFM-PC-SH-C-A-B **CFM-PC-SH-C-C-B** **CFM-PC-SH-F-A-B** **CFM-PC-SH-F-C-B**

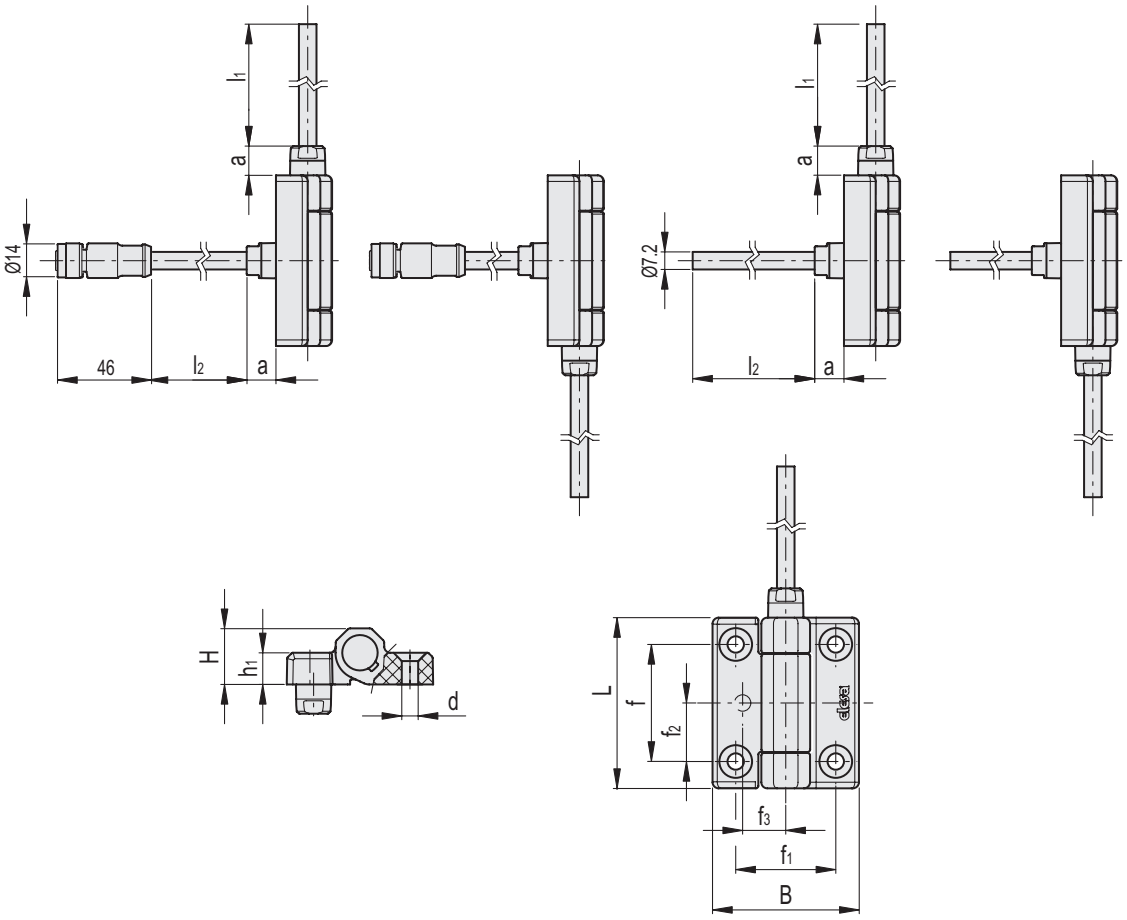

CFM-PC-SH-C-A+B

Codice	Descrizione	L	B	f±0.25	f1 ±0.25	f2	f3	H	h1	l1	l2	a	d	C# [Nm]	⚖
426801	CFM-PC.70-SH-6-C-A3.5+B1.5	70	60	48	41	24	19.5	23	13	3500	1500	12	6.3	7	483
426805	CFM-PC.70-SH-6-C-A4+B1	70	60	48	41	24	19.5	23	13	4000	1000	12	6.3	7	483

CFM-PC-SH-C-C+B

Codice	Descrizione	L	B	f±0.25	f1 ±0.25	f2	f3	H	h1	l1	l2	a	d	C# [Nm]	⚖
426802	CFM-PC.70-SH-6-C-C3.5+B1.5	70	60	48	41	24	19.5	23	13	3500	1500	12	6.3	7	483
426806	CFM-PC.70-SH-6-C-C4+B1	70	60	48	41	24	19.5	23	13	4000	1000	12	6.3	7	483

CFM-PC-SH-F-A+B

Codice	Descrizione	L	B	f±0.25	f1 ±0.25	f2	f3	H	h1	l1	l2	a	d	C# [Nm]	⚖
426811	CFM-PC.70-SH-6-F-A3.5+B1.5	70	60	48	41	24	19.5	23	13	3500	1500	12	6.3	7	472

CFM-PC-SH-F-C+B

Codice	Descrizione	L	B	f±0.25	f1 ±0.25	f2	f3	H	h1	l1	l2	a	d	C# [Nm]	⚖
426812	CFM-PC.70-SH-6-F-C3.5+B1.5	70	60	48	41	24	19.5	23	13	3500	1500	12	6.3	7	472

Coppia consigliata viti di fissaggio.

9/2025

Proprietà dei modelli riservata ai termini di legge. Disegni e immagini non riproducibili se non citando la fonte.

CFM-PC-B-C-A-B

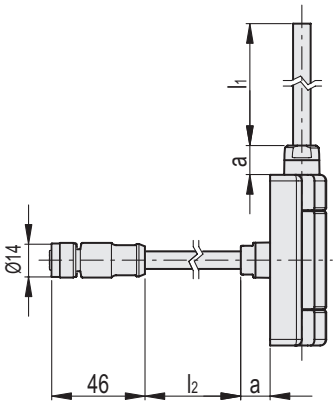

CFM-PC-B-C-C-B

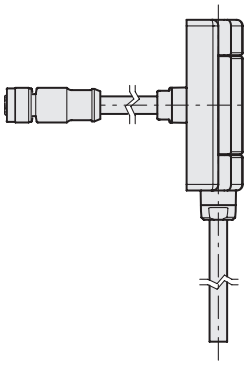

CFM-PC-B-F-A-B

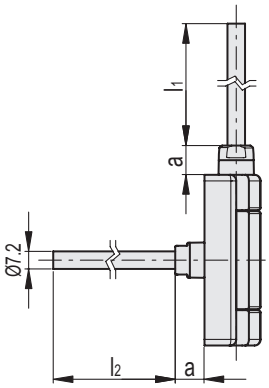

CFM-PC-B-F-C-B

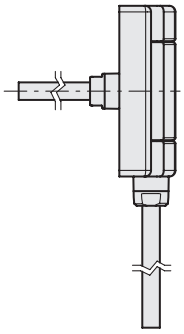

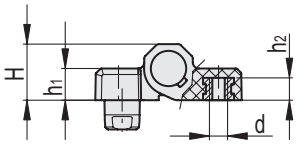

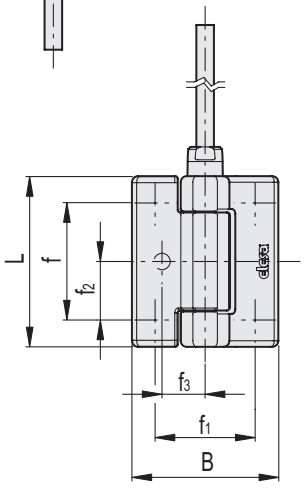

CFM-PC-B-C-A+B

Codice	Descrizione	L	B	f±0.25	f1 ±0.25	f2	f3	H	h1	h2	l1	l2	a	d	C# [Nm]	⚖
426851	CFM-PC.70-B-M6-C-A3.5+B1.5	70	60	48	41	24	19.5	23	13	5	3500	1500	12	M6	8	498
426855	CFM-PC.70-B-M6-C-A4+B1	70	60	48	41	24	19.5	23	13	5	4000	1000	12	M6	8	498

CFM-PC-B-C-C+B

Codice	Descrizione	L	B	f±0.25	f1 ±0.25	f2	f3	H	h1	h2	l1	l2	a	d	C# [Nm]	⚖
426852	CFM-PC.70-B-M6-C-C3.5+B1.5	70	60	48	41	24	19.5	23	13	5	3500	1500	12	M6	8	498
426856	CFM-PC.70-B-M6-C-C4+B1	70	60	48	41	24	19.5	23	13	5	4000	1000	12	M6	8	498

CFM-PC-B-F-A+B

Codice	Descrizione	L	B	f±0.25	f1 ±0.25	f2	f3	H	h1	h2	l1	l2	a	d	C# [Nm]	⚖
426861	CFM-PC.70-B-M6-F-A3.5+B1.5	70	60	48	41	24	19.5	23	13	5	3500	1500	12	M6	8	486

CFM-PC-B-F-C+B

Codice	Descrizione	L	B	f±0.25	f1 ±0.25	f2	f3	H	h1	h2	l1	l2	a	d	C# [Nm]	⚖
426862	CFM-PC.70-B-M6-F-C3.5+B1.5	70	60	48	41	24	19.5	23	13	5	3500	1500	12	M6	8	486

Coppia consigliata viti di fissaggio.

Proprietà dei modelli riservata ai termini di legge. Disegni e immagini non riproducibili se non citando la fonte.