RoHS PA +110° -30°

MATERIALE
Tecnopolimero a base poliammidica (PA) in sei colori, finitura lucida.

ASSEMBLAGGIO
Da montare a pressione.



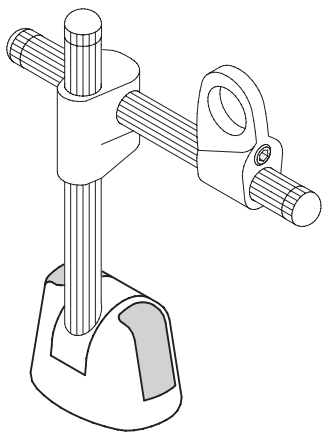

*Completare con l'indice del colore es.: 440011-C2 CC-MSR.60-C2

C1	C2	C3	C4	C5	C6
RAL7021	RAL2004	RAL7035	RAL1021	RAL5024	RAL3000

Codice	Descrizione	Calottina copriviti per	⚖
440011-*	CC-MSR.60-*	MSR.60-B	1

Proprietà dei modelli riservata ai termini di legge. Disegni e immagini non riproducibili se non citando la fonte.