Manopole scanalate

con catenella di ritegno, tecnopolimero

RoHS PA POM +60° 0°

MATERIALE

Tecnopolimero a base poliammidica (PA), colore nero, finitura mat.
Forcella elastica in tecnopolimero a base acetalica (POM), colore nero.

CATENELLA DI RITEGNO

Cavetto con sfere e terminali di aggancio in tecnopolimero a base acetalica (POM), colore nero.
Anello a due spire in acciaio INOX trattato NERINOX.
Fissaggio del terminale a mezzo di una vite autofilettante ø4.8 mm UNI EN ISO 7050 o vite M5 a testa svasata UNI EN ISO 10642.

ESECUZIONI STANDARD

- **BTL-B-LP**: boccola ottone, foro cieco filettato.
- **BTL-p-LP**: prigioniero filettato acciaio zincato lucido, estremità terminale smussata UNI 947 : ISO 4753 (vedi Dati Tecnici a pag. A-11).

CARATTERISTICHE ED APPLICAZIONI

Adatta dove è necessario evitare la perdita della manopola.
La forcella elastica, alloggiata nell'apposita scanalatura della manopola può girare liberamente. L'anello a spire collega la forcella alla catenella.

ESECUZIONI SPECIALI A RICHIESTA

- Catenella in diverse lunghezze.
- Manopola con cavetto di ritegno CV-T (vedi pag. -) in polietilene colore nero.
- Manopola con cavetto in acciaio INOX GN 111 (vedi pag. -), GN 111.2 (vedi pag. -), GN 111.4 (vedi pag. -) e GN 111.8 a pag. - .



ELESA Original design

BTL-B-LP **BTL-p-LP**

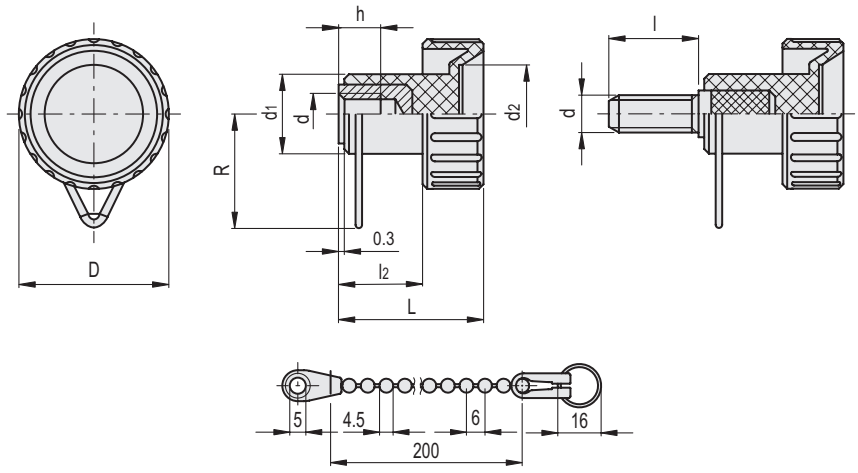

BTL-B-LP

Codice	Descrizione	D	d	L	d1	d2	l2	h	R	⚖
7801	BTL.20 B-M5-LP	20	M5	21	11	11	12	10	20	11
7802	BTL.20 B-M6-LP	20	M6	21	11	11	12	12	20	12
7831	BTL.25 B-M6-LP	26	M6	26	16	15	15	12	21.5	20
7832	BTL.25 B-M8-LP	26	M8	26	16	15	15	13	21.5	19
7862	BTL.32 B-M8-LP	32	M8	30	17	21	17	15	21.5	23

BTL-p-LP

Codice	Descrizione	D	d	L	d1	d2	l	l2	R	⚖
7811	BTL.20 p-M6x16-LP	20	M6	21	11	11	16	12	20	14
7841	BTL.25 p-M8x20-LP	26	M8	26	16	15	20	15	21.5	25
7871	BTL.32 p-M8x25-LP	32	M8	30	17	21	25	17	21.5	30

Proprietà dei modelli riservata ai termini di legge. Disegni e immagini non riproducibili se non citando la fonte.