Basi di sostengo per conveyor

a tre bracci, tecnopolimero

INOX STAINLESS STEEL · RoHS · PA · +100° -30°

MATERIALE

Tecnopolimero a base poliammidica (PA) rinforzato fibra vetro, colore nero, finitura mat.

ESECUZIONI STANDARD

- **BAS3-A**: viti M10, dadi e rondelle in acciaio zincato.
- **BAS3-SST**: viti M10, dadi e rondelle in acciaio INOX AISI 304.

MONTAGGIO SU ELEMENTI DI LIVELLAMENTO

I tre appoggi della base sono forniti di boccole in ottone, foro passante filettato per l'avvitamento dello stelo dell'elemento di livellamento serie LS.A (vedi pag. 798), LV.A (vedi pag. 804), LV.F (vedi pag. 818).

CARATTERISTICHE

Le forme arrotondate con un'estetica moderna ed elegante garantiscono la massima pulibilità in caso di caduta di liquidi o polvere dall'alto. Coppia massima per il serraggio delle viti 35 Nm.



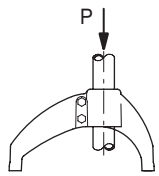

Carico di sfilamento
P = 2000 N

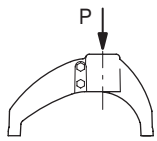

Carico statico max.
P = 9800 N

Valori rilevati con coppia di serraggio 35 Nm

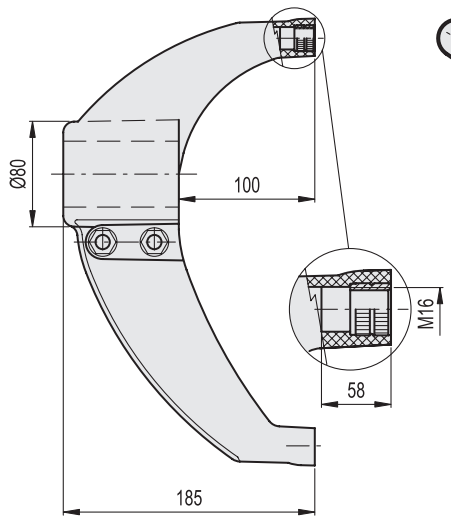

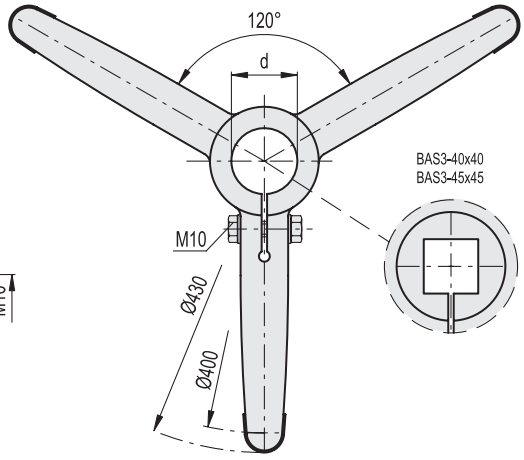

BAS3

Codice	Descrizione	d Tubo (mm)	d Tubo (GAS)	d Tubo (inch)	⚖
419592	BAS3-42-A	42.4	1"1/4	-	800
419590	BAS3-48-A	48.3	1"1/2	-	790
419594	BAS3-50-A	50.8	-	2"	800
419588	BAS3-60-A	60.3	2"	-	770
419750	BAS3-40x40-A	40	-	-	800
419752	BAS3-45x45-A	45	-	-	795

BAS3-SST

Codice	Descrizione	⚖
419593	BAS3-42-SST	800
419591	BAS3-48-SST	790
419595	BAS3-50-SST	800
419589	BAS3-60-SST	770
419751	BAS3-40x40-SST	800
419753	BAS3-45x45-SST	795

elesa 9/2025

Proprietà dei modelli riservata ai termini di legge. Disegni e immagini non riproducibili se non citando la fonte.