Antivibranti con flangia

a doppio effetto, gomma e alluminio

CORPO FLANGIA
Alluminio verniciato con smalto a base di nitrocellulosa in colore blu RAL 5010.

BOCCOLA FILETTATA
Acciaio verniciato in colore nero.

CORPO ANTIVIBRANTE
Gomma NBR.
Durezze 30, 50 e 60 Shore A ±5.

CARATTERISTICHE E APPLICAZIONI
Sono generalmente utilizzati per l'isolamento delle vibrazioni di elevata entità, dove viene richiesta resistenza a trazione e a compressione.
Com'è noto le vibrazioni possono provocare:
- cattivo funzionamento e riduzione della vita utile della macchina stessa e/o di quelle ad essa adiacenti;
- danni per la salute dell'uomo;
- rumore.

Risultano essere particolarmente adatti per impiego con macchine utensili, presse per lo stampaggio di materiali plastici, macchine speciali e antishock.
Vedi Antivibranti ad elevate prestazioni - Caratteristiche e criteri per la scelta (a pag. -).
Le curve di deflessione presenti nei grafici sono state ottenute tramite prove sperimentali statiche adottando valori medi.
I valori reali possono differire di circa il ±10% rispetto a quanto riportato nel grafico.

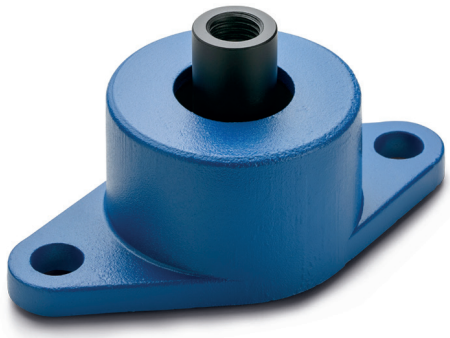

AVG-50

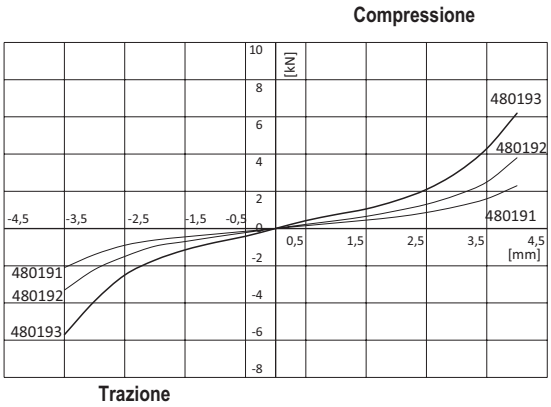

AVG-75

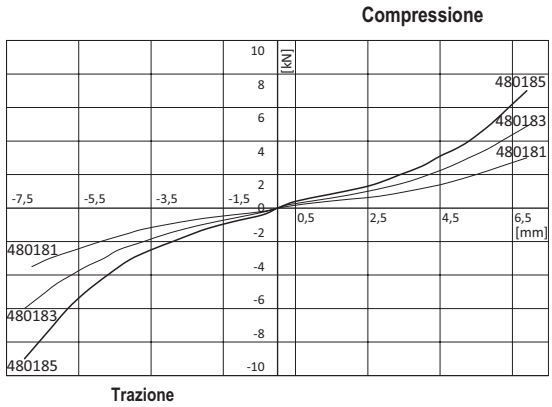

AVG-90

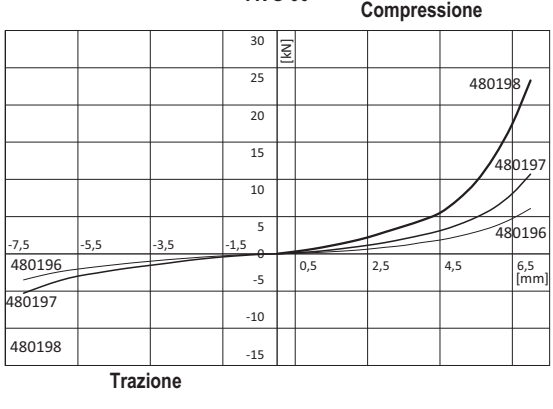

Proprietà dei modelli riservata ai termini di legge. Disegni e immagini non riproducibili se non citando la fonte.

Descrizione	Resistenza a compressione				Resistenza a trazione			
	Carico min. [N]	Carico max. [N]	Deflessione min. [mm]	Deflessione max. [mm]	Carico min. [N]	Carico max. [N]	Deflessione min. [mm]	Deflessione max. [mm]
AVG-50-30	300	1600	1	3.5	300	1400	1	3
AVG-50-50	450	2580	1	3.5	450	2200	1	3
AVG-50-60	750	4300	1	3.5	750	3900	1	3
AVG-75-30	400	2500	1	6	400	2700	1	6
AVG-75-50	600	4000	1	6	600	4500	1	6
AVG-75-60	800	5000	1	6	800	6500	1	6
AVG-90-30	140	4800	1	6.5	140	2900	1	6.5
AVG-90-50	240	8100	1	6.5	240	4400	1	6.5
AVG-90-60	500	17500	1	6.5	500	8800	1	6.5

Il carico min è il valore sotto il quale l'antivibrante non è in grado di isolare le vibrazioni in quanto risulterebbe troppo rigido.
Il carico max è il valore oltre il quale può aver luogo qualche tipo di cedimento tale da compromettere la funzionalità dell'antivibrante.
La deflessione min è lo schiacciamento del supporto antivibrante corrispondente al carico min.
La deflessione max è lo schiacciamento del supporto antivibrante corrispondente al carico max.

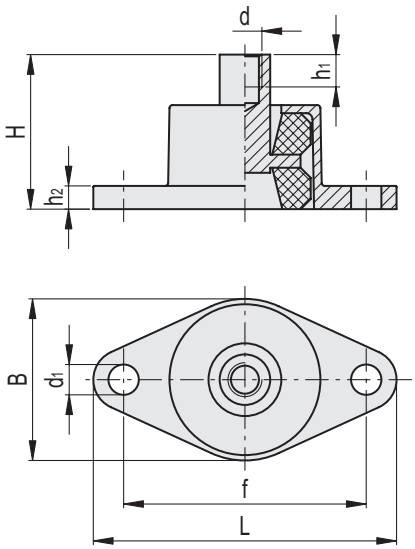

Codice	Descrizione	B	L	H	d	d1	h1	h2	f	Shore A	⚖
480191	AVG-50-30	70	114	50	M12	11	15	6	94	30	340
480192	AVG-50-50	70	114	50	M12	11	15	6	94	50	340
480193	AVG-50-60	70	114	50	M12	11	15	6	94	60	340
480181	AVG-75-30	80	150	75	M16	15	16	10	120	30	650
480183	AVG-75-50	80	150	75	M16	15	16	10	120	50	650
480185	AVG-75-60	80	150	75	M16	15	16	10	120	60	650
480196	AVG-90-30	110	168	90	M24	17	30	12	138	30	1600
480197	AVG-90-50	110	168	90	M24	17	30	12	138	50	1600
480198	AVG-90-60	110	168	90	M24	17	30	12	138	60	1600

Proprietà dei modelli riservata ai termini di legge. Disegni e immagini non riproducibili se non citando la fonte.