# Antivibranti a cavo

Acciaio INOX

INOX STAINLESS STEEL RoHS

## CAVO, BARRE E VITI

Acciaio INOX AISI 316.

## ESECUZIONI STANDARD

Fori passanti filettati.

- **AVC-4**: il cavo si sviluppa per quattro spire.
- **AVC-6**: il cavo si sviluppa per sei spire.
- **AVC-8**: il cavo si sviluppa per otto spire.
- **AVC-10**: il cavo si sviluppa per dieci spire.

## CARATTERISTICHE E APPLICAZIONI

Gli antivibranti a cavo AVC sono composti da due coppie di barre, unite tra loro da un cavo con avvolgimento elicoidale (spira).
Sono generalmente utilizzati per l'isolamento delle vibrazioni e l'assorbimento degli urti, dove viene richiesta resistenza a trazione, compressione o taglio.
Com'è noto le vibrazioni possono provocare:

- cattivo funzionamento e riduzione della vita utile della macchina stessa e/o di quelle ad essa adiacenti;
- danni per la salute dell'uomo;
- rumore.

Risultano essere particolarmente adatti per impiego con HVAC, pompe, impianti di depurazione e desalinizzazione, pannelli di strumentazione, ferroviario, navale e militare. Alcuni esempi di applicazione sono schematizzati in Fig.1.
Vedi Antivibranti ad elevate prestazioni - Caratteristiche e criteri per la scelta (a pag. -).

## ESECUZIONI SPECIALI A RICHIESTA

- Antivibranti a cavo con barre in acciaio INOX AISI 304.
- Antivibranti a cavo con barre in alluminio con passivazione cromica.



Fig.1

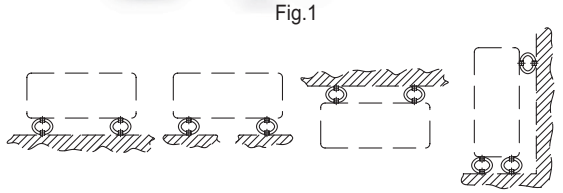

| Descrizione | Resistenza a compressione | | | | Resistenza a trazione | | | | Resistenza a taglio | | | |
|---|---|---|---|---|---|---|---|---|---|---|---|---|
| | Carico min. [N] | Carico max. [N] | Deflessione min. [mm] | Deflessione max. [mm] | Carico min. [N] | Carico max. [N] | Deflessione min. [mm] | Deflessione max. [mm] | Carico min. [N] | Carico max. [N] | Deflessione min. [mm] | Deflessione max. [mm] |
| AVC-4-4-53 | 50 | 110 | 2 | 5 | 50 | 110 | 1 | 3 | 20 | 40 | 5 | 10 |
| AVC-4-4-64 | 45 | 90 | 2 | 6 | 45 | 90 | 3 | 5 | 10 | 33 | 5 | 13 |
| AVC-4-6-61 | 200 | 300 | 2 | 4 | 200 | 300 | 2 | 3 | 70 | 150 | 3 | 7 |
| AVC-4-6-93 | 70 | 140 | 2 | 7 | 70 | 140 | 3 | 6 | 30 | 70 | 5 | 13 |
| AVC-4-7-110 | 80 | 180 | 2 | 9 | 80 | 180 | 2 | 8 | 30 | 90 | 5 | 17 |
| AVC-4-8-80 | 370 | 660 | 2 | 6 | 370 | 660 | 2 | 4 | 100 | 270 | 4 | 12 |
| AVC-4-10-80 | 850 | 1500 | 2 | 5 | 850 | 1500 | 1 | 3 | 400 | 900 | 4 | 11 |
| AVC-4-10-108 | 300 | 630 | 2 | 7 | 300 | 630 | 2 | 6 | 150 | 300 | 5 | 14 |
| AVC-4-13-102 | 1000 | 2500 | 2 | 8 | 1000 | 2500 | 2 | 5 | 500 | 1000 | 5 | 13 |
| AVC-4-13-133 | 420 | 1060 | 2 | 11 | 420 | 1060 | 3 | 9 | 170 | 520 | 5 | 22 |
| AVC-4-16-120 | 1260 | 3000 | 2 | 9 | 1260 | 3000 | 2 | 5 | 440 | 1780 | 4 | 18 |
| AVC-4-16-152 | 680 | 1780 | 2 | 13 | 680 | 1780 | 3 | 9 | 340 | 1020 | 6 | 24 |
| AVC-6-7-82 | 200 | 450 | 2 | 6 | 200 | 450 | 2 | 5 | 100 | 230 | 3 | 11 |
| AVC-6-8-67 | 600 | 1000 | 2 | 4 | 600 | 1000 | 2 | 3 | 300 | 600 | 3 | 8 |
| AVC-6-10-80 | 1500 | 2500 | 2 | 5 | 1500 | 2500 | 1 | 3 | 750 | 1400 | 5 | 11 |
| AVC-6-10-140 | 380 | 660 | 4 | 10 | 380 | 660 | 4 | 8 | 85 | 300 | 5 | 26 |
| AVC-6-13-90 | 1560 | 3480 | 2 | 6 | 1560 | 3480 | 1 | 3 | 550 | 1475 | 4 | 12 |
| AVC-6-13-135 | 850 | 1500 | 4 | 11 | 850 | 1500 | 4 | 11 | 300 | 800 | 6 | 21 |
| AVC-8-10-80 | 1300 | 2500 | 2 | 5 | 1300 | 2500 | 1 | 2 | 400 | 920 | 3 | 9 |
| AVC-8-10-140 | 300 | 820 | 3 | 11 | 300 | 820 | 1 | 6 | 100 | 390 | 6 | 24 |
| AVC-8-13-120 | 1500 | 3000 | 4 | 11 | 1500 | 3000 | 3 | 7 | 600 | 1500 | 7 | 19 |
| AVC-8-13-145 | 1230 | 2080 | 4 | 12 | 1230 | 2080 | 4 | 8 | 540 | 1080 | 5 | 22 |
| AVC-10-16-150 | 2400 | 4900 | 5 | 11 | 2400 | 4900 | 4 | 9 | 820 | 2000 | 5 | 20 |
| AVC-10-16-185 | 1750 | 2800 | 6 | 16 | 1750 | 2800 | 6 | 12 | 280 | 1160 | 6 | 30 |

Il carico min è il valore sotto il quale l'antivibrante non è in grado di isolare le vibrazioni in quanto risulterebbe troppo rigido.
Il carico max è il valore oltre il quale può aver luogo qualche tipo di cedimento tale da compromettere la funzionalità dell'antivibrante.
La deflessione min è lo schiacciamento del supporto antivibrante corrispondente al carico min.
La deflessione max è lo schiacciamento del supporto antivibrante corrispondente al carico max.



Proprietà dei modelli riservata ai termini di legge. Disegni e immagini non riproducibili se non citando la fonte.

**AVC-4-4-53**

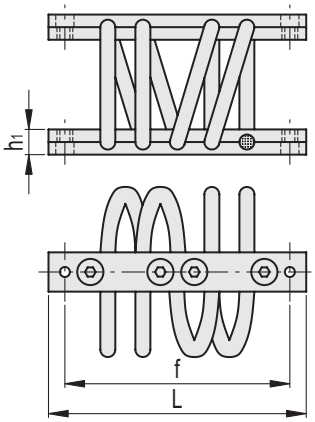


**AVC-4-6-61....AVC-4-13-102**

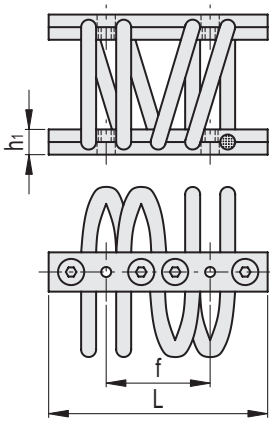


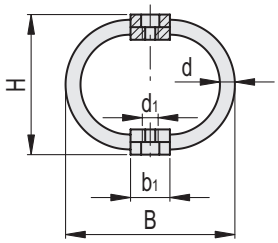


**AVC-4**

INOX STAINLESS STEEL

| Codice | Descrizione | B | L | H | d | d1 | b1 | h1 | f | ⚖ |
|---|---|---|---|---|---|---|---|---|---|---|
| 480001 | AVC-4-4-53 | 53 ±3 | 71 | 45 ±3 | 4 | M6 | 15 | 8 | 61 | 154 |
| 480002 | AVC-4-4-64 | 64±3 | 71 | 51±3 | 4 | M6 | 15 | 12 | 61 | 170 |
| 480003 | AVC-4-6-61 | 61 ±3 | 91 | 51 ±3 | 6 | M6 | 15 | 12 | 46 | 305 |
| 480005 | AVC-4-6-93 | 90 ±4 | 91 | 65 ±4 | 6 | M6 | 15 | 12 | 46 | 420 |
| 480007 | AVC-4-7-110 | 110 ±4 | 91 | 79 ±4 | 7 | M6 | 15 | 12 | 46 | 443 |
| 480008 | AVC-4-8-80 | 80±3 | 91 | 60±3 | 8 | M6 | 15 | 12 | 46 | 435 |
| 480009 | AVC-4-10-80 | 80 ±4 | 155 | 68 ±4 | 10 | M8 | 25 | 16 | 83 | 1111 |
| 480011 | AVC-4-10-108 | 108 ±4 | 155 | 89 ±4 | 10 | M8 | 25 | 16 | 83 | 1241 |
| 480013 | AVC-4-13-102 | 101 ±4 | 155 | 80 ±4 | 13 | M8 | 25 | 20 | 83 | 1586 |
| 480014 | AVC-4-13-133 | 133±3 | 155 | 108±3 | 13 | M8 | 25 | 20 | 83 | 1765 |
| 480016 | AVC-4-16-120 | 120±3 | 155 | 98±3 | 16 | M10 | 25 | 25 | 83 | 2740 |
| 480018 | AVC-4-16-152 | 152±3 | 155 | 117±3 | 16 | M10 | 25 | 25 | 83 | 3120 |

**AVC-6**

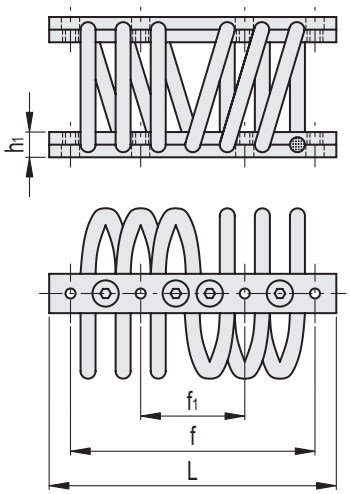


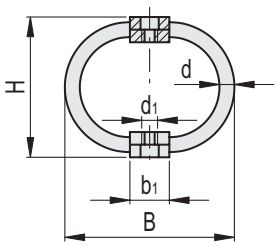


**AVC-6**

INOX STAINLESS STEEL

| Codice | Descrizione | B | L | H | d | d1 | b1 | h1 | f | f1 | ⚖ |
|---|---|---|---|---|---|---|---|---|---|---|---|
| 480021 | AVC-6-7-82 | 82 ±4 | 200 | 60 ±4 | 7 | M6 | 15 | 12 | 155 | 66 | 711 |
| 480023 | AVC-6-8-67 | 67 ±4 | 200 | 53 ±4 | 8 | M6 | 15 | 12 | 155 | 66 | 718 |
| 480025 | AVC-6-10-80 | 80 ±4 | 169 | 68 ±4 | 10 | M6 | 25 | 16 | 155 | 66 | 1272 |
| 480026 | AVC-6-10-140 | 140±3 | 169 | 108±3 | 10 | M6 | 25 | 16 | 155 | 66 | 1990 |
| 480027 | AVC-6-13-135 | 135 ±5 | 178 | 110 ±5 | 13 | M8 | 25 | 20 | 155.5 | 66.6 | 2610 |
| 480028 | AVC-6-13-90 | 90±3 | 178 | 75±3 | 13 | M8 | 25 | 20 | 155.5 | 66 | 2640 |





*Proprietà dei modelli riservata ai termini di legge. Disegni e immagini non riproducibili se non citando la fonte.*

**AVC-8**

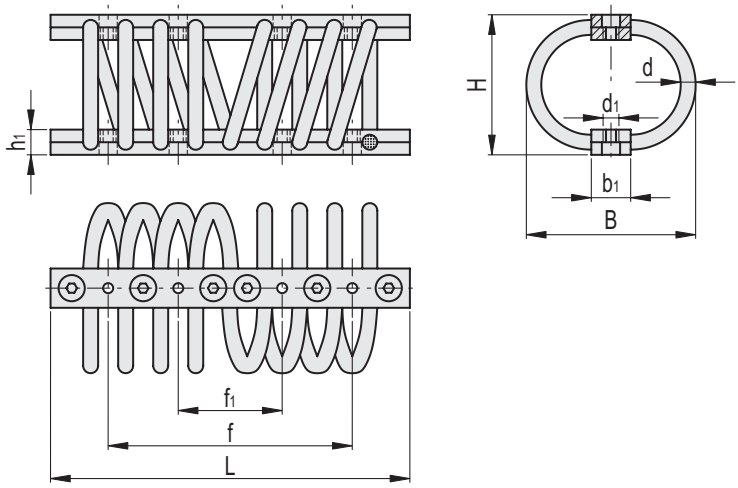


INOX STAINLESS STEEL

**AVC-8**

| Codice | Descrizione | B | L | H | d | d1 | b1 | h1 | f | f1 | ⚖ |
|---|---|---|---|---|---|---|---|---|---|---|---|
| 480029 | AVC-8-13-120 | 118 ±4 | 222 | 95 ±4 | 13 | M6 | 25 | 20 | 155 | 66 | 2670 |
| 480031 | AVC-8-10-80 | 80±3 | 222 | 68±3 | 10 | M6 | 25 | 16 | 155 | 66 | 2010 |
| 480033 | AVC-8-10-140 | 140±3 | 222 | 108±3 | 10 | M6 | 25 | 16 | 155 | 66 | 2620 |
| 480035 | AVC-8-13-145 | 145±3 | 222 | 108±3 | 13 | M6 | 25 | 20 | 155 | 66 | 3520 |

**AVC-10**

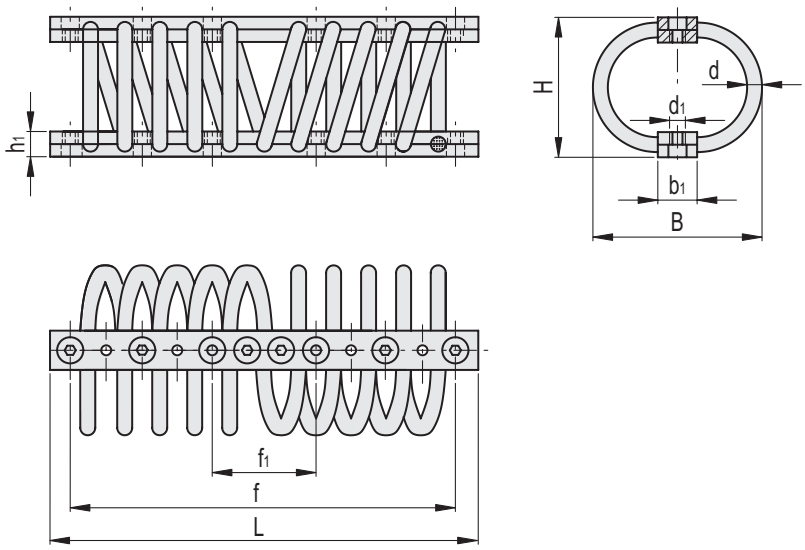


INOX STAINLESS STEEL

**AVC-10**

| Codice | Descrizione | B | L | H | d | d1 | b1 | h1 | f | f1 | ⚖ |
|---|---|---|---|---|---|---|---|---|---|---|---|
| 480041 | AVC-10-16-150 | 150±3 | 363 | 120±3 | 16 | M10 | 25 | 25 | 274.5 | 152.5 | 7300 |
| 480043 | AVC-10-16-185 | 185±3 | 363 | 145±3 | 16 | M10 | 25 | 25 | 274.5 | 152.5 | 8350 |



Proprietà dei modelli riservata ai termini di legge. Disegni e immagini non riproducibili se non citando la fonte.