VCT.AE-V0 | Petits volants à lobes

Technopolymère certifié auto-extinguible

MATIÈRE
Technopolymère à base de polyamide (PA) renforcé de fibre de verre certifié auto-extinguible UL-94 V0, couleur noire, finition mate.

EXÉCUTION STANDARD
Douille en laiton, trou fileté borgne (VCT. 25) ou passant (VCT. de 32 à 50).

DONNÉES TECHNIQUES
En test de vieillissement thermique à long terme, avec une diminution maximum des propriétés critiques mécaniques de 50%, l'indice de température relative UL 746 B (RTI) a été équivalent à 65.
La certification "V0" selon UL-94 V (Underwriters Laboratories) (voir page A-5) indique que sur un échantillon de matière plastique de forme et dimensions établies, en position verticale, la flamme s'éteint dans les 10 secondes avec absence complète de gouttes incandescentes.



ELESA Original design

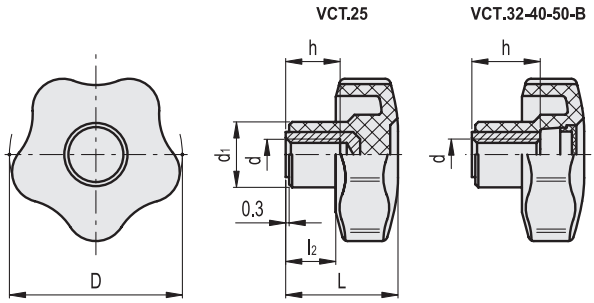

Code	Description	D	d6H	L	d1	l2	h	⚖
150534	VCT.25 AE-V0 B-M5	25	M5	19	13	8	10	6
150544	VCT.32 AE-V0 B-M6	32	M6	23	15	10	12	11
150564	VCT.40 AE-V0 B-M8	40	M8	27	17	12	18	24
150584	VCT.50 AE-V0 B-M10	50	M10	32	19	14	26	34

Couple de serrage limite maximum: ces valeurs représentent le couple au dessous duquel l'insert métallique reste complétement accroché au corps en plastique.

Tous droits de propriété des modèles réservés. Ne pas reproduire les dessins et les photos sans en citer la source.