Bouchons d'échappement

à double valve, technopolymère

METRIC NPT BSP SAE RoHS PA +100° -30°

MATIÈRE
Technopolymère à base de polyamide (PA).
- Couvercle: couleur orange RAL 2004, finition semi-mate avec symbole graphique "valve".
- Raccord fileté: couleur noire, finition semi-mate.

JOINT D'ÉTANCHÉITÉ
Rondelle plate en caoutchouc synthétique NBR.

VALVE DE SURPRESSION
Technopolymère avec un OR en caoutchouc synthétique NBR et ressort en acier INOX.
Calibrage à environ 0.350 bar.

VALVE D'ASPIRATION
Disque d'étanchéité en caoutchouc synthétique NBR et ressort en acier INOX.
Calibrage à environ 0.030 bar.

FILTRE À AIR
Filtre thermocollé en polyester (FPE) avec faible perte de charge et capacité élevée d'accumulation de poussière.
Classe di filtration attendue ISO 16890-1 Classification ISO grossier 75 %, EN 779:2012 Classe G4, finesse de filtration 10 µ.

TEMPÉRATURE MAXIMALE DE FONCTIONNEMENT EN CONTINU
100°C.

CARACTÉRISTIQUES
Le bouchon d'échappement SFW. a été developpé pour maintenir un poumon d'air en pression au-dessus du niveau de l'huile, sans dépasser les limites établies pour éviter la déformation des parois du réservoir.
Cela produit les avantages suivants:
- réduction du volume d'air introduit dans le réservoir, ce qui permet de maintenir ainsi le filtre et l'huile propres
- amélioration des conditions de travail de la pompe en aspiration et réduction des phénomènes de cavitation
- empêche la perte de liquide si le système fait partie d'un groupe automoteur
- réduction de la formation d'écume du fluide.

DONNÉES TECHNIQUES
On peut déduire du diagramme les débits d'air des différents modèles de bouchons en fonction de la différence de pression ambiante interne et externe du réservoir.

EXÉCUTIONS SPÉCIALES SUR DEMANDE
- Couvercle en couleur noir.
- Valve de surpression calibrage à 0.100 ou 0.700 bar.
- Raccord fileté également disponible avec filetage gaz conique American NPT - ANSI-ASME B1-20, (SFW.70-3/4-NPT).



ELESA Original design

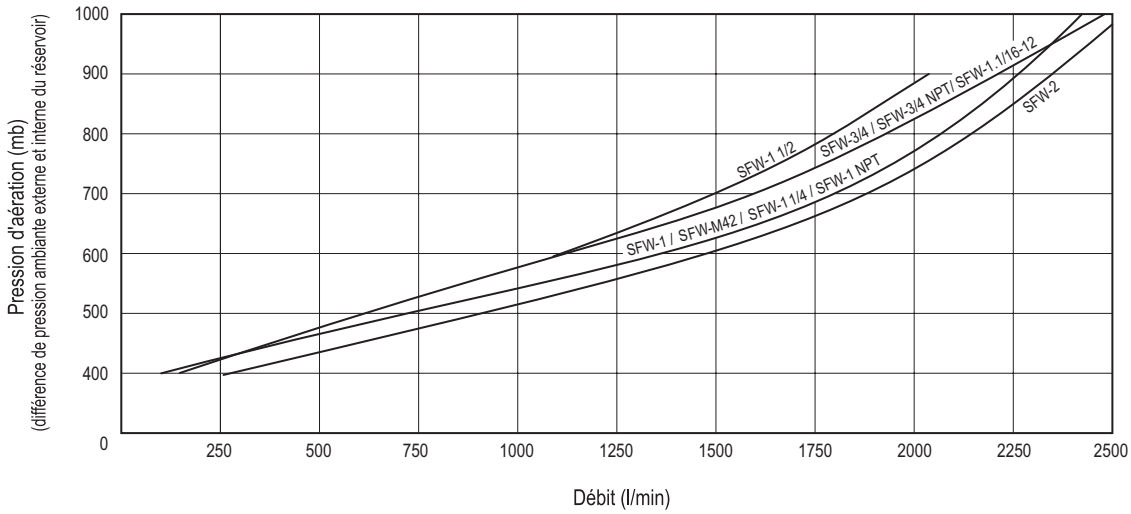

Tous droits de propriété des modèles réservés. Ne pas reproduire les dessins et les photos sans en citer la source.

Fonctionnement du bouchon d'échappement SFW. dans un circuit hydraulique

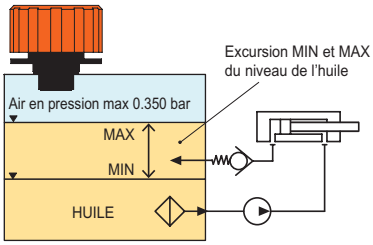

Conditions d'émploi normales

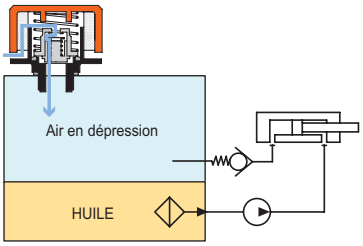

Lorsque dans le réservoir une dépression environ a 0.030 bar se produit, un flux d'air entre dans le réservoir à travers la valve d'aspiration.

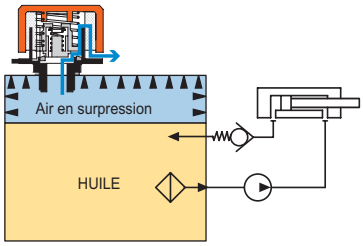

Lorsque dans le réservoir une surpression supérieure a 0.030 (ou 0.700) bar se produit, un flux d'air sort du réservoir à travers la valve de sécurité.

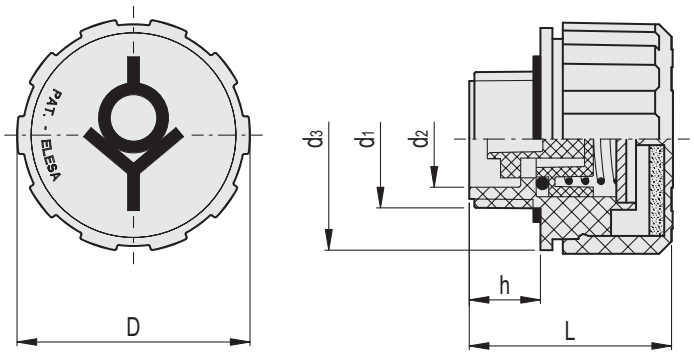

Code	Description	D	L	d1	d2	d3	h	⚖
54889	SFW.70-42x2-FPE-350mb	70	59.5	M42x2	34	68.5	17	94
54891	SFW.70-3/4+FPE-350mb	70	59.5	G 3/4	20.5	68.5	16	88
54893	SFW.70-1+FPE-350mb	70	59.5	G 1	26.5	68.5	17	88
54895	SFW.70-1.1/4+FPE-350mb	70	59.5	G 1.1/4	34	68.5	17	94
54897	SFW.70-1.1/2+FPE-350mb	70	59.5	G 1.1/2	41	68.5	17	92
54899	SFW.70-2+FPE-350mb	70	59.5	G 2	51	68.5	17	98
954891	SFW.70-3/4 NPT+FPE-350mb	70	59.5	3/4 NPT	20.5	68.5	17	90
954893	SFW.70-1 NPT+FPE-350mb	70	59.5	1 NPT	27.5	68.5	17	91
954901	SFW.70-1.1/16-12 SAE+FPE-350mb	70	59.5	1.1/16-12 UNF	20.5	68.5	17	90

Tous droits de propriété des modèles réservés. Ne pas reproduire les dessins et les photos sans en citer la source.