Bouchons d'échappement

avec déflecteur et jauge de niveau, technopolymère

RoHS PA +100° -30°

COUVERCLE

Technopolymère à base de polyamide (PA), finition semi-mate.
- SFP+a.: couleur orange RAL 2004, avec inscription "OIL".
- SFP+a.....-C9: couleur noire RAL 9005, avec inscription "OIL".
- SFP+a.....-C2-N: couleur orange RAL 2004, sans inscription "OIL".
- SFP+a.....-C9-N: couleur noire RAL 9005, sans inscription "OIL".

RACCORD FILETÉ

Technopolymère à base de polyamide (PA), couleur noire, finition semi-mate.

JOINT D'ÉTANCHÉITÉ

Rondelle plate en caoutchouc synthétique NBR.

JAUGE DE NIVEAU

Acier phosphaté à section plate.
Sur demande elle peut être fournie en longueurs différentes du standard et/ou avec les traits de niveau MAX-MIN.

DÉFLECTEUR

Technopolymère.

EXÉCUTIONS STANDARDS

- **SFP+a**: sans filtre à air (déflecteur en couleur noire).
- **SFP+F+a**: D = 31, 42 et 57 avec filtre à air "tech-fil" en fil d'acier zingué pressé (déflecteur en couleur orange); D = 70 avec filtre à air "tech-foam" en mousse de polyuréthanne réticulaire (base polyester), finesse de filtration 40 µ (déflécteur en couleur grise).
- **SFP-BA+F+a**: avec filtre à air "tech-foam" en mousse de polyuréthanne réticulaire (base polyester), finesse de filtration 40 µ (déflecteur en couleur grise).

Fixation rapide à baïonnette en tôle d'acier zingué brillant.

TEMPÉRATURE MAXIMUM D'EXERCICE EN CONTINU

100°C.

CARACTÉRISTIQUES ET APPLICATIONS

Les bouchons d'échappement SFP+a sont munis d'un dispositif déflecteur qui empêche la sortie de l'huile (design original ELESA) et sont donc particulièrement indiqués pour l'application sur des réservoirs où l'huile est soumise à de forts mouvements et elle peut être projetée même vers le bouchon de fermeture.

DONNÉES TECHNIQUES

On peut déduire du diagramme les débits d'air des différents modèles de bouchons en fonction de la différence de pression ambiante interne et externe du réservoir.

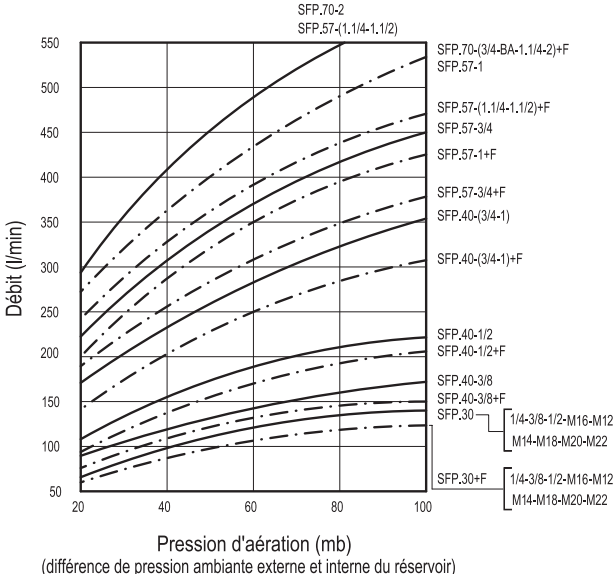



ELESA Original design

Schéma de fonctionnement

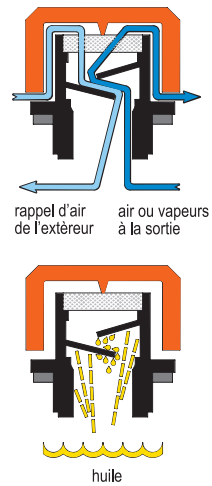

elesa 10/2026

Tous droits de propriété des modèles réservés. Ne pas reproduire les dessins et les photos sans en citer la source.

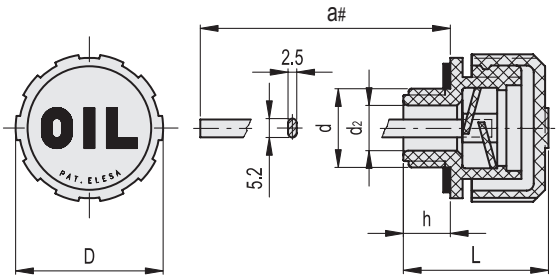

SFP+a

Code	Description	D	a#	L	d	d_2	h	⚖
54146	SFP.30-12x1.5+a	31	188	29.5	M12x1.5	6	9.5	36
54146-C9	SFP.30-12x1.5+a-C9	31	188	29.5	M12x1.5	6	9.5	36
54166	SFP.30-14x1.5+a	31	188	29.5	M14x1.5	8	9.5	36
54166-C9	SFP.30-14x1.5+a-C9	31	188	29.5	M14x1.5	8	9.5	36
53946	SFP.30-16x1.5+a	31	188	29.5	M16x1.5	10	9.5	36
53946-C9	SFP.30-16x1.5+a-C9	31	188	29.5	M16x1.5	10	9.5	36
53966	SFP.30-18x1.5+a	31	188	29.5	M18x1.5	10	9.5	38
53966-C9	SFP.30-18x1.5+a-C9	31	188	29.5	M18x1.5	10	9.5	38
53983	SFP.30-20x1.5+a	31	188	29.5	M20x1.5	12	9.5	38
53983-C9	SFP.30-20x1.5+a-C9	31	188	29.5	M20x1.5	12	9.5	38
53993	SFP.30-22x1.5+a	31	188	29.5	M22x1.5	12	9.5	33
53993-C9	SFP.30-22x1.5+a-C9	31	188	29.5	M22x1.5	12	9.5	33
54346	SFP.40-24x1.5+a	42	184	36.5	M24x1.5	18	11.5	45
54346-C9	SFP.40-24x1.5+a-C9	42	184	36.5	M24x1.5	18	11.5	45
54366	SFP.40-26x1.5+a	42	184	36.5	M26x1.5	18	11.5	35
54366-C9	SFP.40-26x1.5+a-C9	42	184	36.5	M26x1.5	18	11.5	35
53936	SFP.30-1/4+a	31	188	29.5	G 1/4	8	9.5	35
53936-C9	SFP.30-1/4+a-C9	31	188	29.5	G 1/4	8	9.5	35
54011	SFP.30-3/8+a	31	188	29.5	G 3/8	10	9.5	33
54011-C9	SFP.30-3/8+a-C9	31	188	29.5	G 3/8	10	9.5	37
54111	SFP.30-1/2+a	31	188	29.5	G 1/2	12	9.5	38
54111-C9	SFP.30-1/2+a-C9	31	188	29.5	G 1/2	12	9.5	38
54211	SFP.40-3/4+a	42	184	36.5	G 3/4	18	11.5	48
54211-C9	SFP.40-3/4+a-C9	42	184	36.5	G 3/4	18	11.5	48
54311	SFP.40-1+a	42	184	36.5	G 1	18	11.5	48
54311-C9	SFP.40-1+a-C9	42	184	36.5	G 1	18	11.5	48
56703	SFP.57-3/4+a	57	184	42	G 3/4	18	14	69
56703-C9	SFP.57-3/4+a-C9	57	184	42	G 3/4	18	14	67
56733	SFP.57-1+a	57	184	42	G 1	18	14	69
56733-C9	SFP.57-1+a-C9	57	184	42	G 1	18	14	67
54411	SFP.57-1¼+a	57	184	44	G 1 1/4	28	16	67
54411-C9	SFP.57-1¼+a-C9	57	184	44	G 1 1/4	28	16	67
54511	SFP.57-1½+a	57	184	44	G 1 1/2	28	16	69
54511-C9	SFP.57-1½+a-C9	57	184	44	G 1 1/2	28	16	69
54877	SFP.70-2+a	70	179	59	G 2	23	17	103
54877-C9	SFP.70-2+a-C9	70	179	59	G 2	23	17	103

Vous pouvez choisir des longueurs différentes du standard et/ou ajouter des marquages de niveau MAX-MIN. Pour demander une personnalisation, sélectionnez un article et renseignez le formulaire.

Tous droits de propriété des modèles réservés. Ne pas reproduire les dessins et les photos sans en citer la source.

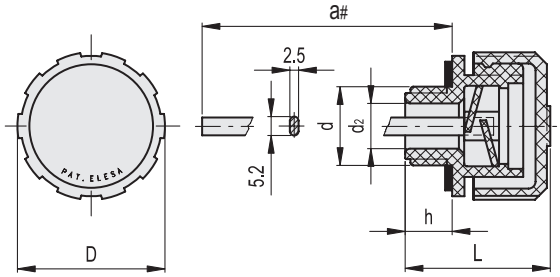

SFP+a-N

Code	Description	D	a#	L	d	d_2	h	⚖
54146-C2-N	SFP.30-12x1.5+a-C2-N	31	188	29.5	M12x1.5	6	9.5	36
54146-C9-N	SFP.30-12x1.5+a-C9-N	31	188	29.5	M12x1.5	6	9.5	36
54166-C2-N	SFP.30-14x1.5+a-C2-N	31	188	29.5	M14x1.5	8	9.5	36
54166-C9-N	SFP.30-14x1.5+a-C9-N	31	188	29.5	M14x1.5	8	9.5	36
53946-C2-N	SFP.30-16x1.5+a-C2-N	31	188	29.5	M16x1.5	10	9.5	36
53946-C9-N	SFP.30-16x1.5+a-C9-N	31	188	29.5	M16x1.5	10	9.5	36
53966-C2-N	SFP.30-18x1.5+a-C2-N	31	188	29.5	M18x1.5	10	9.5	38
53966-C9-N	SFP.30-18x1.5+a-C9-N	31	188	29.5	M18x1.5	10	9.5	38
53983-C2-N	SFP.30-20x1.5+a-C2-N	31	188	29.5	M20x1.5	12	9.5	38
53983-C9-N	SFP.30-20x1.5+a-C9-N	31	188	29.5	M20x1.5	12	9.5	38
53993-C2-N	SFP.30-22x1.5+a-C2-N	31	188	29.5	M22x1.5	12	9.5	33
53993-C9-N	SFP.30-22x1.5+a-C9-N	31	188	29.5	M22x1.5	12	9.5	33
54346-C2-N	SFP.40-24x1.5+a-C2-N	42	184	36.5	M24x1.5	18	11.5	45
54346-C9-N	SFP.40-24x1.5+a-C9-N	42	184	36.5	M24x1.5	18	11.5	45
54366-C2-N	SFP.40-26x1.5+a-C2-N	42	184	36.5	M26x1.5	18	11.5	35
54366-C9-N	SFP.40-26x1.5+a-C9-N	42	184	36.5	M26x1.5	18	11.5	35
53936-C2-N	SFP.30-1/4+a-C2-N	31	188	29.5	G 1/4	8	9.5	35
53936-C9-N	SFP.30-1/4+a-C9-N	31	188	29.5	G 1/4	8	9.5	35
54011-C2-N	SFP.30-3/8+a-C2-N	31	188	29.5	G 3/8	10	9.5	37
54011-C9-N	SFP.30-3/8+a-C9-N	31	188	29.5	G 3/8	10	9.5	37
54111-C2-N	SFP.30-1/2+a-C2-N	31	188	29.5	G 1/2	12	9.5	38
54111-C9-N	SFP.30-1/2+a-C9-N	31	188	29.5	G 1/2	12	9.5	38
54211-C2-N	SFP.40-3/4+a-C2-N	42	184	36.5	G 3/4	18	11.5	48
54211-C9-N	SFP.40-3/4+a-C9-N	42	184	36.5	G 3/4	18	11.5	48
54311-C2-N	SFP.40-1+a-C2-N	42	184	36.5	G 1	18	11.5	48
54311-C9-N	SFP.40-1+a-C9-N	42	184	36.5	G 1	18	11.5	48
56703-C2-N	SFP.57-3/4+a-C2-N	57	184	42	G 3/4	18	14	67
56703-C9-N	SFP.57-3/4+a-C9-N	57	184	42	G 3/4	18	14	67
56733-C2-N	SFP.57-1+a-C2-N	57	184	42	G 1	18	14	74
56733-C9-N	SFP.57-1+a-C9-N	57	184	42	G 1	18	14	74
54411-C2-N	SFP.57-1¼+a-C2-N	57	184	44	G 1 1/4	28	16	67
54411-C9-N	SFP.57-1¼+a-C9-N	57	184	44	G 1 1/4	28	16	67
54511-C2-N	SFP.57-1½+a-C2-N	57	184	44	G 1 1/2	28	16	69
54511-C9-N	SFP.57-1½+a-C9-N	57	184	44	G 1 1/2	28	16	69
54877-C2-N	SFP.70-2+a-C2-N	70	179	59	G 2	23	17	103
54877-C9-N	SFP.70-2+a-C9-N	70	179	59	G 2	23	17	103

Vous pouvez choisir des longueurs différentes du standard et/ou ajouter des marquages de niveau MAX-MIN. Pour demander une personnalisation, sélectionnez un article et renseignez le formulaire.

Tous droits de propriété des modèles réservés. Ne pas reproduire les dessins et les photos sans en citer la source.

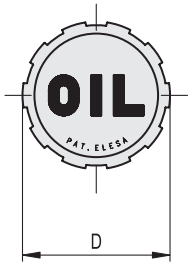

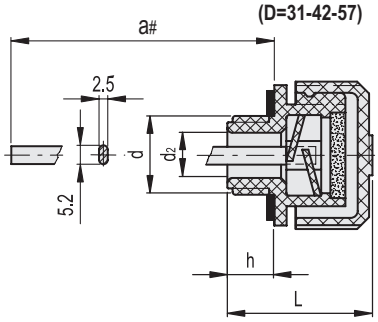

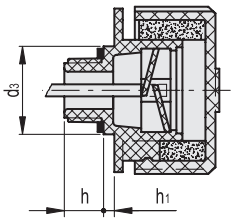

SFP+F+a

Code	Description	D	a#	L	d	d_2	d_3	h	h_1	⚖
54156	SFP.30-12x1.5+F FIL+a	31	188	29.5	M12x1.5	6	-	9.5	-	34
54156-C9	SFP.30-12x1.5+F FIL+a-C9	31	188	29.5	M12x1.5	6	-	9.5	-	34
54176	SFP.30-14x1.5+F FIL+a	31	188	29.5	M14x1.5	8	-	9.5	-	34
54176-C9	SFP.30-14x1.5+F FIL+a-C9	31	188	29.5	M14x1.5	8	-	9.5	-	34
53956	SFP.30-16x1.5+F+a	31	188	29.5	M16x1.5	10	-	9.5	-	34
53956-C9	SFP.30-16x1.5+F+a-C9	31	188	29.5	M16x1.5	10	-	9.5	-	34
53976	SFP.30-18x1.5+F+a	31	188	29.5	M18x1.5	10	-	9.5	-	39
53976-C9	SFP.30-18x1.5+F+a-C9	31	188	29.5	M18x1.5	10	-	9.5	-	39
53989	SFP.30-20x1.5+F+a	31	188	29.5	M20x1.5	12	-	9.5	-	38
53989-C9	SFP.30-20x1.5+F+a-C9	31	188	29.5	M20x1.5	12	-	9.5	-	38
53999	SFP.30-22x1.5+F+a	31	188	29.5	M22x1.5	12	-	9.5	-	40
53999-C9	SFP.30-22x1.5+F+a-C9	31	188	29.5	M22x1.5	12	-	9.5	-	40
54356	SFP.40-24x1.5+F+a	42	184	36.5	M24x1.5	18	-	11.5		49
54356-C9	SFP.40-24x1.5+F+a-C9	42	184	36.5	M24x1.5	18	-	11.5		49
54376	SFP.40-26x1.5+F+a	42	184	36.5	M26x1.5	18	-	11.5		40
54376-C9	SFP.40-26x1.5+F+a-C9	42	184	36.5	M26x1.5	18	-	11.5		40
53939	SFP.30-1/4+F+a	31	188	29.5	G 1/4	8	-	9.5	-	39
53939-C9	SFP.30-1/4+F+a-C9	31	188	29.5	G 1/4	8	-	9.5	-	38
54031	SFP.30-3/8+F+a	31	188	29.5	G 3/8	10	-	9.5	-	38
54031-C9	SFP.30-3/8+F+a-C9	31	188	29.5	G 3/8	10	-	9.5	-	38
54131	SFP.30-1/2+F+a	31	188	29.5	G 1/2	12	-	9.5	-	36
54131-C9	SFP.30-1/2+F+a-C9	31	188	29.5	G 1/2	12	-	9.5	-	39
54231	SFP.40-3/4+F+a	42	184	36.5	G 3/4	18	-	11.5	-	55
54231-C9	SFP.40-3/4+F+a-C9	42	184	36.5	G 3/4	18	-	11.5	-	55
54331	SFP.40-1+F+a	42	184	36.5	G 1	18	-	11.5	-	54
54331-C9	SFP.40-1+F+a-C9	42	184	36.5	G 1	18	-	11.5	-	54
56713	SFP.57-3/4+F+a	57	184	42	G 3/4	18	-	14	-	80
56713-C9	SFP.57-3/4+F+a-C9	57	184	42	G 3/4	18	-	14	-	74
56743	SFP.57-1+F+a	57	184	42	G 1	18	-	14	-	80
56743-C9	SFP.57-1+F+a-C9	57	184	42	G 1	18	-	14	-	74
54431	SFP.57-1¼+F+a	57	184	44	G 1 1/4	28	-	16	-	80
54431-C9	SFP.57-1¼+F+a-C9	57	184	44	G 1 1/4	28	-	16	-	74
54531	SFP.57-1½+F+a	57	184	44	G 1 1/2	28	-	16	-	79
54531-C9	SFP.57-1½+F+a-C9	57	184	44	G 1 1/2	28	-	16	-	79
54853	SFP.70-3/4+F+a	70	173	63	G 3/4	16	35	15	6	107
54853-C9	SFP.70-3/4+F+a-C9	70	173	63	G 3/4	16	35	15	6	107
54863	SFP.70-1¼+F+a	70	179	59	G 1 1/4	23	-	17	-	105
54863-C9	SFP.70-1¼+F+a-C9	70	179	59	G 1 1/4	23	-	17	-	105
54879	SFP.70-2+F+a	70	179	59	G 2	23	-	17	-	106
54879-C9	SFP.70-2+F+a-C9	70	179	59	G 2	23	-	17	-	106

Vous pouvez choisir des longueurs différentes du standard et/ou ajouter des marquages de niveau MAX-MIN. Pour demander une personnalisation, sélectionnez un article et renseignez le formulaire.

Tous droits de propriété des modèles réservés. Ne pas reproduire les dessins et les photos sans en citer la source.

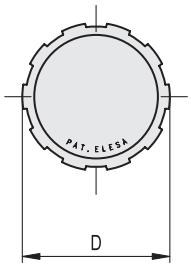

SFP+F+a
(D=31-42-57)

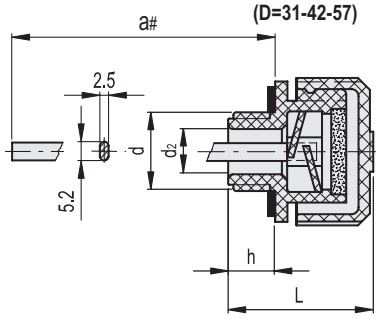

SFP+F+a
(D=70)

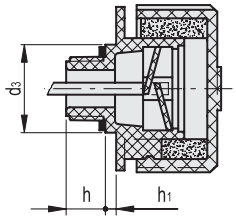

SFP+F+a-N

Code	Description	D	a#	L	d	d_2	d_3	h	h_1	⚖
54156-C2-N	SFP.30-12x1.5+F FIL+a-C2-N	31	188	29.5	M12x1.5	6	-	9.5	-	34
54156-C9-N	SFP.30-12x1.5+F FIL+a-C9-N	31	188	29.5	M12x1.5	6	-	9.5	-	34
54176-C2-N	SFP.30-14x1.5+F FIL+a-C2-N	31	188	29.5	M14x1.5	8	-	9.5	-	34
54176-C9-N	SFP.30-14x1.5+F FIL+a-C9-N	31	188	29.5	M14x1.5	8	-	9.5	-	34
53956-C2-N	SFP.30-16x1.5+F+a-C2-N	31	188	29.5	M16x1.5	10	-	9.5	-	34
53956-C9-N	SFP.30-16x1.5+F+a-C9-N	31	188	29.5	M16x1.5	10	-	9.5	-	34
53976-C2-N	SFP.30-18x1.5+F+a-C2-N	31	188	29.5	M18x1.5	10	-	9.5	-	39
53976-C9-N	SFP.30-18x1.5+F+a-C9-N	31	188	29.5	M18x1.5	10	-	9.5	-	39
53989-C2-N	SFP.30-20x1.5+F+a-C2-N	31	188	29.5	M20x1.5	12	-	9.5	-	38
53989-C9-N	SFP.30-20x1.5+F+a-C9-N	31	188	29.5	M20x1.5	12	-	9.5	-	38
53999-C2-N	SFP.30-22x1.5+F+a-C2-N	31	188	29.5	M22x1.5	12	-	9.5	-	40
53999-C9-N	SFP.30-22x1.5+F+a-C9-N	31	188	29.5	M22x1.5	12	-	9.5	-	40
54356-C2-N	SFP.40-24x1.5+F+a-C2-N	42	184	36.5	M24x1.5	18	-	11.5		49
54356-C9-N	SFP.40-24x1.5+F+a-C9-N	42	184	36.5	M24x1.5	18	-	11.5		49
54376-C2-N	SFP.40-26x1.5+F+a-C2-N	42	184	36.5	M26x1.5	18	-	11.5		40
54376-C9-N	SFP.40-26x1.5+F+a-C9-N	42	184	36.5	M26x1.5	18	-	11.5		40
53939-C2-N	SFP.30-1/4+F+a-C2-N	31	188	29.5	G 1/4	8	-	9.5	-	38
53939-C9-N	SFP.30-1/4+F+a-C9-N	31	188	29.5	G 1/4	8	-	9.5	-	38
54031-C2-N	SFP.30-3/8+F+a-C2-N	31	188	29.5	G 3/8	10	-	9.5	-	38
54031-C9-N	SFP.30-3/8+F+a-C9-N	31	188	29.5	G 3/8	10	-	9.5	-	38
54131-C2-N	SFP.30-1/2+F+a-C2-N	31	188	29.5	G 1/2	12	-	9.5	-	39
54131-C9-N	SFP.30-1/2+F+a-C9-N	31	188	29.5	G 1/2	12	-	9.5	-	39
54231-C2-N	SFP.40-3/4+F+a-C2-N	42	184	36.5	G 3/4	18	-	11.5	-	55
54231-C9-N	SFP.40-3/4+F+a-C9-N	42	184	36.5	G 3/4	18	-	11.5	-	55
54331-C2-N	SFP.40-1+F+a-C2-N	42	184	36.5	G 1	18	-	11.5	-	54
54331-C9-N	SFP.40-1+F+a-C9-N	42	184	36.5	G 1	18	-	11.5	-	54
56713-C2-N	SFP.57-3/4+F+a-C2-N	57	184	42	G 3/4	18	-	14	-	74
56713-C9-N	SFP.57-3/4+F+a-C9-N	57	184	42	G 3/4	18	-	14	-	74
56743-C2-N	SFP.57-1+F+a-C2-N	57	184	42	G 1	18	-	14	-	74
56743-C9-N	SFP.57-1+F+a-C9-N	57	184	42	G 1	18	-	14	-	74
54431-C2-N	SFP.57-1¼+F+a-C2-N	57	184	44	G 1 1/4	28	-	16	-	74
54431-C9-N	SFP.57-1¼+F+a-C9-N	57	184	44	G 1 1/4	28	-	16	-	74
54531-C2-N	SFP.57-1½+F+a-C2-N	57	184	44	G 1 1/2	28	-	16	-	79
54531-C9-N	SFP.57-1½+F+a-C9-N	57	184	44	G 1 1/2	28	-	16	-	79
54853-C2-N	SFP.70-3/4+F+a-C2-N	70	173	63	G 3/4	16	35	15	6	107
54853-C9-N	SFP.70-3/4+F+a-C9-N	70	173	63	G 3/4	16	35	15	6	107
54863-C2-N	SFP.70-1¼+F+a-C2-N	70	179	59	G 1 1/4	23	-	17	-	105
54863-C9-N	SFP.70-1¼+F+a-C9-N	70	179	59	G 1 1/4	23	-	17	-	105
54879-C2-N	SFP.70-2+F+a-C2-N	70	179	59	G 2	23	-	17	-	106
54879-C9-N	SFP.70-2+F+a-C9-N	70	179	59	G 2	23	-	17	-	106

Vous pouvez choisir des longueurs différentes du standard et/ou ajouter des marquages de niveau MAX-MIN. Pour demander une personnalisation, sélectionnez un article et renseignez le formulaire.

Tous droits de propriété des modèles réservés. Ne pas reproduire les dessins et les photos sans en citer la source.



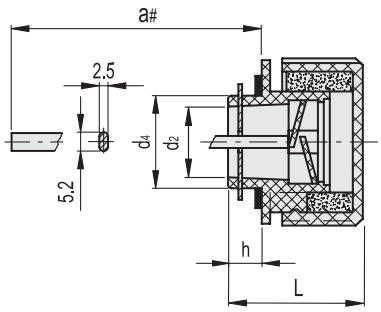

SFP-BA+F+a

Code	Description	D	a#	L	d_2	d_4	h	⚖
54883	SFP.70-BA+F+a	70	179	56	30	39	14	113
54883-C9	SFP.70-BA+F+a-C9	70	179	56	30	39	14	100

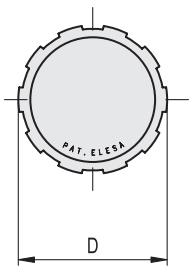

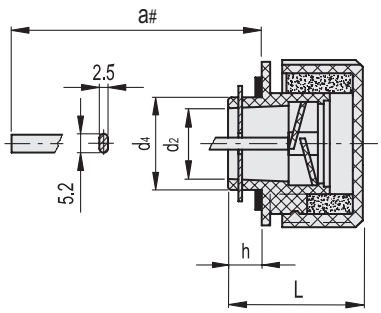

SFP-BA+F+a-N

Code	Description	D	a#	L	d_2	d_4	h	⚖
54883-C2-N	SFP.70-BA+F+a-C2-N	70	179	56	30	39	14	100
54883-C9-N	SFP.70-BA+F+a-C9-N	70	179	56	30	39	14	100

Tous droits de propriété des modèles réservés. Ne pas reproduire les dessins et les photos sans en citer la source.