Manettes indexables étanches

Technopolymère Visually Detectable

CORPS À LEVIER ET ÉLÉMENT DE SERRAGE

Technopolymère à base de polyamide (PA) renforcé de fibre de verre, couleur bleue RAL 5005, finition lisse (Ra < 0.8 µm).
Matières premières adaptées au contact alimentaire (FDA CFR.21 et EU 10/2011).

JOINTS D'ÉTANCHÉITÉ

Elastomère thermoplastique (TPE), dureté 75 +/- 5 shore A, en couleur bleue RAL 5005, conforme aux normes FDA.
Matières premières adaptées au contact alimentaire (FDA CFR.21 et EU 10/2011).

EXÉCUTIONS STANDARDS

- **MRY-SST-HVD**: douille en acier INOX AISI 316, trou borgne fileté.
- **MRY-SST-p-HVD**: tige filetée en acier INOX AISI 316, extrémité à bout émoussé selon le tableau UNI 947 : ISO 4753 (voir les Données techniques à la page A-11).

CARACTÉRISTIQUES ET APPLICATIONS

Tous les composants externes du produit sont fabriqués à partir de matières premières adaptées au contact alimentaire (FDA CFR.21 et UE 10/2011).
Un système de joints entre les différentes parties du mécanisme indexable rend cette poignée pratiquement étanche, empêchant le dépôt de résidus antigéniques.
Convient aux applications sur les machines et équipements soumis à des nettoyages fréquents au jet d'eau ou travaillant en présence de liquides.
La conception sans cavité et la finition de surface sans rugosité garantissent une exemption maximale du produit.
Le technopolymère bleu RAL 5005, facilement visible en cas de contamination accidentelle des aliments.
Indiquée pour les blocages quand l'angle de manœuvre du levier est limité pour des raisons d'encombrement.
Par rapport aux différents types de poignées débrayables avec vis de retenue en métal, cette solution offre:
- Isolation électrique de l'opérateur pendant les manœuvres.
- Élimination des parties visibles en acier susceptibles de rouiller.
- Débrayage du levier plus confortable.

INSTRUCTIONS D'EMPLOI

Pour la récupération pendant le serrage, soulever le levier pour désengager la denture de l'élément de serrage et le ramener à la position de départ.
Une fois le levier relâché, le ressort de rappel engage automatiquement les dents.



ELESA Original design

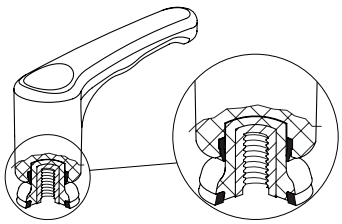

11/2025

Tous droits de propriété des modèles réservés. Ne pas reproduire les dessins et les photos sans en citer la source.

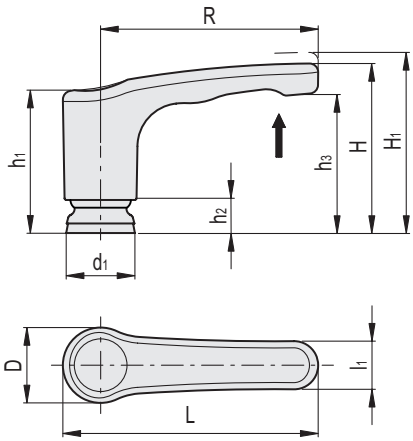

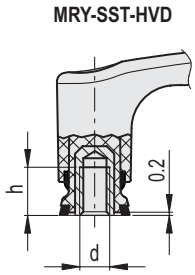

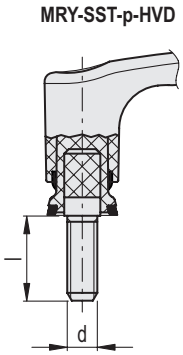

MRY-SST-HVD

INOX STAINLESS STEEL

Code	Description	R	d6H	L	D	H	H1	h	h1	h2	h3	d1	l1	N. dents	⚖
153501	MRY.63-SST-M6-HVD	63	M6	74	22	48.5	52.5	12	40.5	9	39	20	14	20	32
153506	MRY.63-SST-M8-HVD	63	M8	74	22	48.5	52.5	13	40.5	9	39	20	14	20	34

MRY-SST-p-HVD

INOX STAINLESS STEEL

Code	Description	R	d6g	L	D	H	H1	h1	h2	h3	d1	l	l1	N. dents	⚖
153511	MRY.63-SST-p-M6x20-HVD	63	M6	74	22	48.5	52.5	40.5	9	39	20	20	14	20	34
153521	MRY.63-SST-p-M6x30-HVD	63	M6	74	22	48.5	52.5	40.5	9	39	20	30	14	20	36
153526	MRY.63-SST-p-M6x40-HVD	63	M6	74	22	48.5	52.5	40.5	9	39	20	40	14	20	37
153536	MRY.63-SST-p-M8x20-HVD	63	M8	74	22	48.5	52.5	40.5	9	39	20	20	14	20	39
153546	MRY.63-SST-p-M8x30-HVD	63	M8	74	22	48.5	52.5	40.5	9	39	20	30	14	20	43
153556	MRY.63-SST-p-M8x40-HVD	63	M8	74	22	48.5	52.5	40.5	9	39	20	40	14	20	46

Tous droits de propriété des modèles réservés. Ne pas reproduire les dessins et les photos sans en citer la source.