M.943 | Poignées étriers

Indiquées pour les applications sur rack 19, technopolymère

RoHS PA +130° -30°

MATIÈRE

Technopolymère à base de polyamide (PA) renforcé de fibre de verre, couleur noire, finition mate.

EXÉCUTIONS STANDARD

- **M.943-B**: douilles en laiton, trous borgnes filetés.
- **M.943-AF**: trous borgnes pour vis auto-taraudeuses Ø 4.8. (UNI ISO 7049). Couple de serrage maximum conseillé 5 Nm.

CARACTÉRISTIQUES ET APPLICATIONS

Conviennent pour une utilisation sur rack 19" et instrumentation en général.
Dans la colonne HE du tableau ci-dessous les unités de hauteur du panneau frontal sont indiquées: 1 HE = 44.45 mm (1 6/8") pour un choix correct des poignées.

DONNÉES TECHNIQUES

Résistance à l'application d'une charge à traction et résistance aux chocs: les valeurs F1, F2, L1 et L2, indiquées dans le tableau, ont été relevées au cours d'essais de rupture à l'aide d'un dispositif dymanométrique dans les conditions d'essai représentées et à température ambiante.

EXÉCUTIONS SPÉCIALES SUR DEMANDE

- Poignée en couleur grise RAL 7031, finition mate.
- Poignée chromée, finition mate.



ELESA Original design

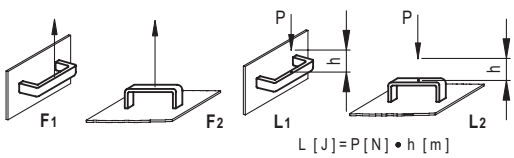

M.943-B **M.943-AF**

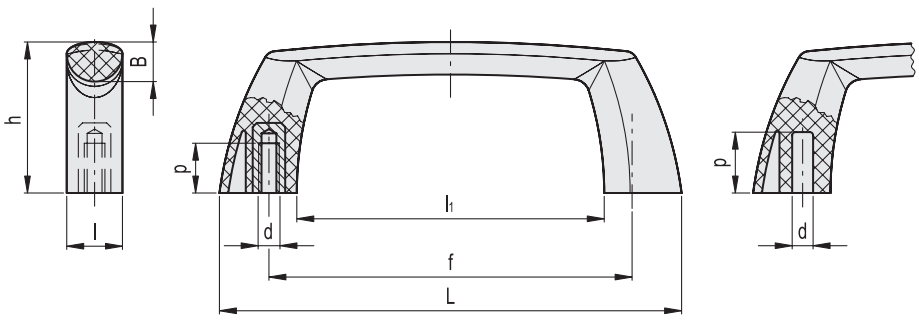

Code	Description	L	f	d	h	B	l	l1	p	HE	F1 [N]	F2 [N]	L1 [J]	L2 [J]	⚖
137901	M.943-112-B-M5	112	88±0.5	M5	36.5	9	13.5	74.5	10	3	2000	2200	11	9	27
137921	M.943-144-B-M5	144	120±0.5	M5	42	11	15	105	10	4	2000	2200	11	9	38
137906	M.943-112-AF-4.8	112	88±0.5	4.5	36.5	9	13.5	74.5	14	3	2000	2200	11	9	29
137926	M.943-144-AF-4.8	144	120±0.5	4.5	42	11	15	105	14	4	2000	2200	11	9	36

elesa 3/2024

Tous droits de propriété des modèles réservés. Ne pas reproduire les dessins et les photos sans en citer la source.