# Poignées étriers inclinées

Technopolymère

RoHS PP +100° -20°

## MATIÈRE

Poignée en technopolymère à base de polypropylène (PP) à haute résilience, couleur noire RAL 9005 ou grise RAL 7035 (C3), finition mate.

## EXÉCUTION STANDARD

Douilles en laiton, trous borgnes filetés.

## CARACTÉRISTIQUES ET APPLICATIONS

La forme inclinée de la poignée garantit une prise en main ergonomique.
Adaptée pour des applications sur des portes coulissantes.

## DONNÉES TECHNIQUES

Résistance à l'application d'une charge à traction et résistance aux chocs: les valeurs F1, F2, F3, L1, L2 et L3, indiquées dans le tableau, ont été relevées au cours d'essais de rupture à l'aide d'un dispositif dynamométrique dans les conditions d'essai représentées et à température ambiante.



ELESA Original design

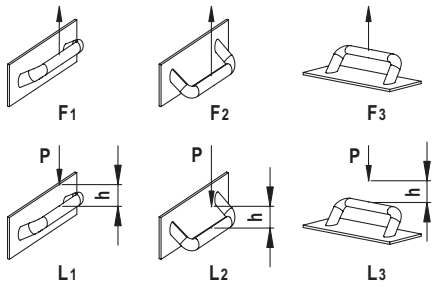


L [J] = P [N] • h [m]

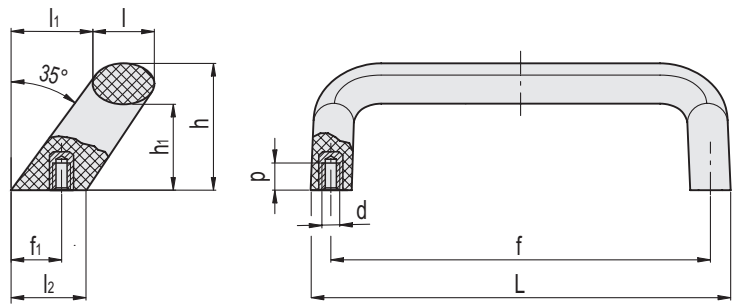


**M.743**

| Code | Description | L | f | d6H | f1 | h | h1 | l | l1 | l2 | p | F1 [N] | F2 [N] | F3 [N] | L1 [J] | L2 [J] | L3 [J] | ⚖ |
|---|---|---|---|---|---|---|---|---|---|---|---|---|---|---|---|---|---|---|
| 37431 | M.743/190 B-M6 | 176 | 160±1 | M6 | 21.5 | 53.5 | 36.5 | 26 | 34 | 31.5 | 10 | 2300 | 2100 | 1500 | 19 | 16 | 13 | 115 |
| 37432 | M.743/190 B-M8 | 176 | 160±1 | M8 | 21.5 | 53.5 | 36.5 | 26 | 34 | 31.5 | 13 | 2300 | 2100 | 1500 | 19 | 16 | 13 | 115 |
| 37431-C3 | M.743/190 B-M6-C3 | 176 | 160±1 | M6 | 21.5 | 53.5 | 36.5 | 26 | 34 | 31.5 | 10 | 2300 | 2100 | 1500 | 19 | 16 | 13 | 115 |
| 37432-C3 | M.743/190 B-M8-C3 | 176 | 160±1 | M8 | 21.5 | 53.5 | 36.5 | 26 | 34 | 31.5 | 13 | 2300 | 2100 | 1500 | 19 | 16 | 13 | 115 |





12/2024

Tous droits de propriété des modèles réservés. Ne pas reproduire les dessins et les photos sans en citer la source.