Pieds réglables

Base en technopolymère, tige en acier

RoHS PA +100° -30° SBR +70° -30°

BASE

Technopolymère à base de polyamide (PA) avec hexagone de régulation, couleur noire, finition mate.

EXÉCUTIONS STANDARDS

- **LX**: tige filetée en acier zingué brillant.
- **LX-S**: tige filetée en acier zingué brillant, base avec cannelure à croix pour tournevis.
- **LX-AS**: tige filetée en acier zingué brillant, base avec disque antiglisse en caoutchouc SBR, fourni assemblé à la base.



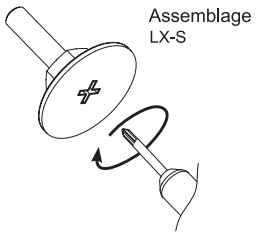

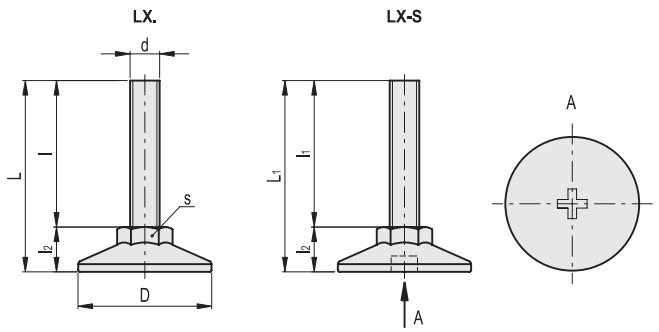

LX **LX-S**

Code	Description	Code	Description	D	d	L	L1	l	l1	l2	s	Charge statique limite max.* [N]	⚖
431001	LX.25-SW13-M6x24	431001-S	LX.25-SW13-M6x26-S	25	M6	35	37	24	26	11	13	1500	10
431003	LX.25-SW13-M6x34	431003-S	LX.25-SW13-M6x36-S	25	M6	45	47	34	36	11	13	1500	11
431005	LX.25-SW13-M6x54	431005-S	LX.25-SW13-M6x56-S	25	M6	65	67	54	56	11	13	1500	15
431007	LX.25-SW13-M6x62	431007-S	LX.25-SW13-M6x64-S	25	M6	73	75	62	64	11	13	1500	16
431011	LX.25-SW13-M8x17	431011-S	LX.25-SW13-M8x19-S	25	M8	28	30	17	19	11	13	2500	12
431013	LX.25-SW13-M8x22	431013-S	LX.25-SW13-M8x24-S	25	M8	33	35	22	24	11	13	2500	13
431015	LX.25-SW13-M8x32	431015-S	LX.25-SW13-M8x32-S	25	M8	43	45	32	32	11	13	2500	16
431017	LX.25-SW13-M8x52	431017-S	LX.25-SW13-M8x54-S	25	M8	63	65	52	54	11	13	2500	23
431019	LX.25-SW13-M8x72	431019-S	LX.25-SW13-M8x74-S	25	M8	83	85	72	74	11	13	2500	28

* La charge statique max est la valeur au-dessus de laquelle la charge appliquée à l'élément peut causer un affaissement de la matière plastique, dans des particulières conditions d'emploi. A cette valeur devra évidemment être appliqué un coefficient convenable par rapport à l'importance et au niveau de sécurité de l'application spécifique.

11/2025

Tous droits de propriété des modèles réservés. Ne pas reproduire les dessins et les photos sans en citer la source.

LX.

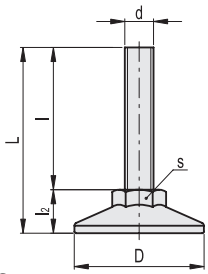

LX-S

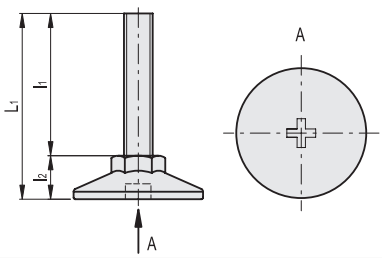

LX

LX-S

Code	Description	Code	Description	D	d	L	L1	l	l1	l2	s	Charge statique limite max.* [N]	⚖
431051	LX.30-SW17-M6x22	431051-S	LX.30-SW17-M6x26-S	30	M6	35	38	23	26	12	17	1500	12
431053	LX.30-SW17-M6x32	431053-S	LX.30-SW17-M6x36-S	30	M6	45	48	33	36	12	17	1500	14
431055	LX.30-SW17-M6x52	431055-S	LX.30-SW17-M6x56-S	30	M6	65	68	53	56	12	17	1500	17
431057	LX.30-SW17-M8x16	431057-S	LX.30-SW17-M8x18-S	30	M8	28	31	16	19	12	17	2500	12
431059	LX.30-SW17-M8x21	431059-S	LX.30-SW17-M8x23-S	30	M8	33	36	21	24	12	17	2500	15
431061	LX.30-SW17-M8x31	431061-S	LX.30-SW17-M8x33-S	30	M8	43	46	31	34	12	17	2500	18
431063	LX.30-SW17-M8x51	431063-S	LX.30-SW17-M8x53-S	30	M8	63	66	51	54	12	17	2500	25
431065	LX.30-SW17-M8x71	431065-S	LX.30-SW17-M8x73-S	30	M8	83	86	71	74	12	17	2500	30
431067	LX.30-SW17-M10x16	431067-S	LX.30-SW17-M10x18-S	30	M10	28	31	16	19	12	17	3000	18
431069	LX.30-SW17-M10x21	431069-S	LX.30-SW17-M10x23-S	30	M10	33	36	21	24	12	17	3000	19
431071	LX.30-SW17-M10x31	431071-S	LX.30-SW17-M10x33-S	30	M10	43	46	31	34	12	17	3000	25
431073	LX.30-SW17-M10x41	431073-S	LX.30-SW17-M10x43-S	30	M10	53	56	41	44	12	17	3000	30
431075	LX.30-SW17-M10x51	431075-S	LX.30-SW17-M10x53-S	30	M10	63	66	51	54	12	17	3000	35
431077	LX.30-SW17-M10x61	431077-S	LX.30-SW17-M10x63-S	30	M10	73	76	61	64	12	17	3000	40
431079	LX.30-SW17-M10x71	431079-S	LX.30-SW17-M10x73-S	30	M10	83	86	71	74	12	17	3000	45
431031	LX.40-SW17-M8x12	431031-S	LX.40-SW17-M8x14-S	40	M8	24.5	26.5	11.5	13	13.5	17	2500	17
431033	LX.40-SW17-M8x20	431033-S	LX.40-SW17-M8x22-S	40	M8	32.5	34.5	19.5	21	13.5	17	2500	19
431035	LX.40-SW17-M8x30	431035-S	LX.40-SW17-M8x32-S	40	M8	42.5	44.5	29.5	31	13.5	17	2500	22
431037	LX.40-SW17-M8x50	431037-S	LX.40-SW17-M8x52-S	40	M8	62.5	64.5	49.5	51	13.5	17	2500	28
431039	LX.40-SW17-M8x70	431039-S	LX.40-SW17-M8x72-S	40	M8	82.5	84.5	69.5	71	13.5	17	2500	34
431041	LX.40-SW17-M10x20	431041-S	LX.40-SW17-M10x22-S	40	M10	32	34	18.5	21	13.5	17	3000	24
431042	LX.40-SW17-M10x30	431042-S	LX.40-SW17-M10x32-S	40	M10	42	44	28.5	31	13.5	17	3000	29
431043	LX.40-SW17-M10x40	431043-S	LX.40-SW17-M10x42-S	40	M10	52	54	38.5	41	13.5	17	3000	34
431044	LX.40-SW17-M10x50	431044-S	LX.40-SW17-M10x52-S	40	M10	62	64	48.5	51	13.5	17	3000	38
431045	LX.40-SW17-M10x60	431045-S	LX.40-SW17-M10x62-S	40	M10	72	74	58.5	61	13.5	17	3000	53
431046	LX.40-SW17-M10x70	431046-S	LX.40-SW17-M10x72-S	40	M10	82	84	68.5	71	13.5	17	3000	48
431049	LX.40-SW17-M10x100	431049-S	LX.40-SW17-M10x102-S	40	M10	112.5	114.5	99	101	13.5	17	3000	63
431047	LX.40-SW17-M12x50	431047-S	LX.40-SW17-M12x52-S	40	M12	62.5	64.5	49	51	13.5	17	5000	51
431048	LX.40-SW17-M12x70	431048-S	LX.40-SW17-M12x72-S	40	M12	82.5	84.5	69	71	13.5	17	5000	64
431050	LX.40-SW17-M12x100	431050-S	LX.40-SW17-M12x102-S	40	M12	112.5	114.5	99	101	13.5	17	5000	87
431081	LX.50-SW19-M10x46	431081-S	LX.50-SW19-M10x51-S	50	M10	64	66	47	49	17	19	3000	47
431082	LX.50-SW19-M10x66	431082-S	LX.50-SW19-M10x71-S	50	M10	84	86	67	69	17	19	3000	57
431083	LX.50-SW19-M10x96	431083-S	LX.50-SW19-M10x101-S	50	M10	114	116	97	99	17	19	3000	71
431084	LX.50-SW19-M12x46	431084-S	LX.50-SW19-M12x51-S	50	M12	64	66	47	49	17	19	5000	60
431085	LX.50-SW19-M12x66	431085-S	LX.50-SW19-M12x71-S	50	M12	84	86	67	69	17	19	5000	74
431086	LX.50-SW19-M12x96	431086-S	LX.50-SW19-M12x101-S	50	M12	114	116	97	99	17	19	5000	95
431091	LX.60-SW24-M12x44	431091-S	LX.60-SW24-M12x48-S	60	M12	64.5	64.5	45.5	47.5	19	24	5000	71
431092	LX.60-SW24-M12x64	431092-S	LX.60-SW24-M12x68-S	60	M12	84.5	84.5	65.5	67.5	19	24	5000	83
431093	LX.60-SW24-M12x94	431093-S	LX.60-SW24-M12x98-S	60	M12	114.5	114.5	95.5	97.5	19	24	5000	106
431094	LX.60-SW24-M16x68	431094-S	LX.60-SW24-M16x69-S	60	M16	87	84.5	68	70	19	24	7500	130
431095	LX.60-SW24-M16x108	431095-S	LX.60-SW24-M16x109-S	60	M16	127	124.5	108	110	19	24	7500	183
431096	LX.60-SW24-M16x148	431096-S	LX.60-SW24-M16x149-S	60	M16	167	164.5	148	150	19	24	7500	235

* La charge statique max est la valeur au-dessus de laquelle la charge appliquée à l'élément peut causer un affaissement de la matière plastique, dans des particulières conditions d'emploi. A cette valeur devra évidemment être appliqué un coefficient convenable par rapport à l'importance et au niveau de sécurité de l'application spécifique.

Tous droits de propriété des modèles réservés. Ne pas reproduire les dessins et les photos sans en citer la source.

LX-AS

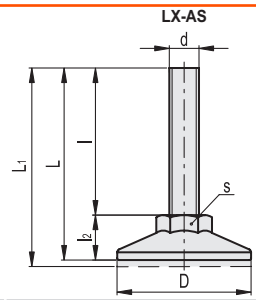

LX-AS

Code	Description	D	d	L	L1	l	l2	s	Charge statique limite max.* [N]	⚖
531001	LX.25-SW13-AS-M6x24	25	M6	35	36	24	11	13	1500	11
531003	LX.25-SW13-AS-M6x34	25	M6	45	46	34	11	13	1500	12
531005	LX.25-SW13-AS-M6x54	25	M6	65	66	54	11	13	1500	16
531007	LX.25-SW13-AS-M6x62	25	M6	73	74	62	11	13	1500	17
531011	LX.25-SW13-AS-M8x17	25	M8	28	29	17	11	13	2500	13
531013	LX.25-SW13-AS-M8x22	25	M8	33	34	22	11	13	2500	14
531015	LX.25-SW13-AS-M8x32	25	M8	43	44	32	11	13	2500	17
531017	LX.25-SW13-AS-M8x52	25	M8	63	64	52	11	13	2500	24
531019	LX.25-SW13-AS-M8x72	25	M8	83	84	72	11	13	2500	29
531051	LX.30-SW17-AS-M6x22	30	M6	34	35	22	12	17	1500	13
531053	LX.30-SW17-AS-M6x32	30	M6	44	45	32	12	17	1500	15
531055	LX.30-SW17-AS-M6x52	30	M6	64	65	52	12	17	1500	18
531057	LX.30-SW17-AS-M8x16	30	M8	28	29	16	12	17	2500	13
531059	LX.30-SW17-AS-M8x21	30	M8	33	34	21	12	17	2500	16
531061	LX.30-SW17-AS-M8x31	30	M8	42	43	31	12	17	2500	19
531063	LX.30-SW17-AS-M8x51	30	M8	63	64	51	12	17	2500	26
531065	LX.30-SW17-AS-M8x71	30	M8	83	84	71	12	17	2500	31
531067	LX.30-SW17-AS-M10x16	30	M10	28	29	16	12	17	3000	19
531069	LX.30-SW17-AS-M10x21	30	M10	33	34	21	12	17	3000	20
531071	LX.30-SW17-AS-M10x31	30	M10	43	44	31	12	17	3000	26
531073	LX.30-SW17-AS-M10x41	30	M10	53	54	41	12	17	3000	31
531075	LX.30-SW17-AS-M10x51	30	M10	63	65	51	12	17	3000	36
531077	LX.30-SW17-AS-M10x61	30	M10	73	74	61	12	17	3000	41
531079	LX.30-SW17-AS-M10x71	30	M10	83	84	71	12	17	3000	46
531031	LX.40-SW17-AS-M8x12	40	M8	24.5	25.5	11.5	13	17	2500	18
531033	LX.40-SW17-AS-M8x20	40	M8	32.5	33.5	19.5	13	17	2500	20
531035	LX.40-SW17-AS-M8x30	40	M8	42.5	43.5	29.5	13	17	2500	23
531037	LX.40-SW17-AS-M8x50	40	M8	62.5	63.5	49.5	13	17	2500	29
531039	LX.40-SW17-AS-M8x70	40	M8	82.5	83.5	69.5	13	17	2500	35
531041	LX.40-SW17-AS-M10x20	40	M10	32.5	33.5	19.5	13	17	3000	25
531042	LX.40-SW17-AS-M10x30	40	M10	42.5	43.5	29.5	13	17	3000	30
531043	LX.40-SW17-AS-M10x40	40	M10	52.5	53.5	39.5	13	17	3000	35
531044	LX.40-SW17-AS-M10x50	40	M10	62.5	63.5	49.5	13	17	3000	39
531045	LX.40-SW17-AS-M10x60	40	M10	72.5	73.5	59.5	13	17	3000	54
531046	LX.40-SW17-AS-M10x70	40	M10	82.5	83.5	69.5	13	17	3000	49
531047	LX.40-SW17-AS-M10x100	40	M10	112.5	113.5	99.5	13	17	3000	64
531048	LX.40-SW17-AS-M12x50	40	M12	62.5	63.5	49.5	13	17	5000	52
531049	LX.40-SW17-AS-M12x70	40	M12	82.5	83.5	69.5	13	17	5000	65
531050	LX.40-SW17-AS-M12x100	40	M12	112.5	113.5	99.5	13	17	5000	88
531081	LX.50-SW19-AS-M10x46	50	M10	62.5	63.5	45.5	17	19	3000	48
531082	LX.50-SW19-AS-M10x66	50	M10	82.5	83.5	65.5	17	19	3000	58
531083	LX.50-SW19-AS-M10x96	50	M10	112.5	113.5	95.5	17	19	3000	72
531084	LX.50-SW19-AS-M12x46	50	M12	62.5	63.5	45.5	17	19	5000	61
531085	LX.50-SW19-AS-M12x66	50	M12	82.5	83.5	65.5	17	19	5000	75
531086	LX.50-SW19-AS-M12x96	50	M12	112.5	113.5	95.5	17	19	5000	96
531091	LX.60-SW24-AS-M12x44	60	M12	62.5	63.5	43.5	19	24	5000	72
531092	LX.60-SW24-AS-M12x64	60	M12	82.5	83.5	63.5	19	24	5000	84
531093	LX.60-SW24-AS-M12x94	60	M12	112.5	113.5	93.5	19	24	5000	107
531094	LX.60-SW24-AS-M16x64	60	M16	82.5	83.5	63.5	19	24	7500	131
531095	LX.60-SW24-AS-M16x104	60	M16	122.5	123.5	103.5	19	24	7500	184
531096	LX.60-SW24-AS-M16x144	60	M16	162.5	163.5	143.5	19	24	7500	236

* La charge statique max est la valeur au-dessus de laquelle la charge appliquée à l'élément peut causer un affaissement de la matière plastique, dans des particulières conditions d'emploi. A cette valeur devra évidemment être appliqué un coefficient convenable par rapport à l'importance et au niveau de sécurité de l'application spécifique.

Tous droits de propriété des modèles réservés. Ne pas reproduire les dessins et les photos sans en citer la source.