LV.F-125-APS | Eléments de nivellement pour fixation au sol

Base en technopolymère, tige en acier

RoHS PA NBR +100° -30°

BASE
Technopolymère à base de polyamide (PA) renforcé de fibre de verre, couleur noire, finition mate.

TIGE PASSANTE
Acier zingué brillant, filetée avec hexagone pour réglage.

EXÉCUTIONS STANDARD
- **LV.F-APS**: sans disque antiglisse.
- **LV.F-APS-AS**: avec disque antiglisse en caoutchouc NBR, dureté 90 Shore A fourni assemblé renforcé avec un disque en acier zingué et fixé par deux vis.

FIXATION AU SOL
Au moyen de deux trous à 180°, fournis fermés par un opercule (facilement enlevable par un outil), qui empêche le dépôt de tous résidus antihygiéniques quand l'élément ne doit pas être utilisé (voir Fig.1).

CARACTÉRISTIQUES ET APPLICATIONS
Le spécial moletage sous le bord inférieur de la base confère une excellente adhérence et stabilité à l'élément de nivellement sans disque antiglisse aussi bien sur des fonds non parfaitement nivelés.
Les composants de l'élément de nivellement (base et tige) sont fournis assemblés.

ACCESSOIRES SUR DEMANDE
Ecrou en acier zingué brillant (voir Ecrous NT. à la page 1137).

EXÉCUTIONS SPÉCIALES SUR DEMANDE
Tiges en acier INOX AISI 304.



ELESA Original design

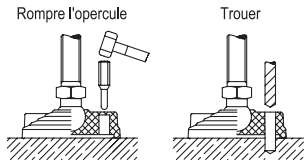

Fig.1

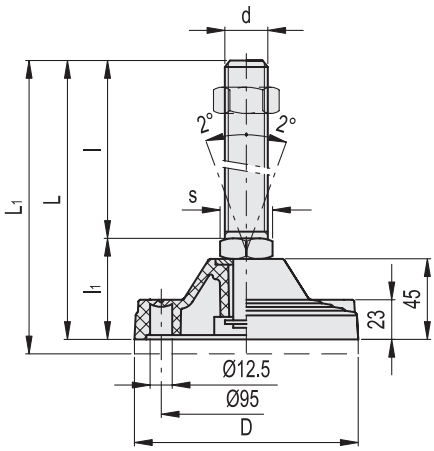

LV.F-APS **LV.F-APS-AS**

Code	Description	Code	Description	D	d	L	L1#	l	l1	s	Charge statique limite max.* [N]	⚖	⚖#
313961	LV.F-125-APS-M20x95	316961	LV.F-125-APS-AS-M20x95	125	M20	150	160	95	55	24	40000	470	720
313965	LV.F-125-APS-M20x155	316965	LV.F-125-APS-AS-M20x155	125	M20	210	220	155	55	24	40000	590	840
313971	LV.F-125-APS-M24x95	316971	LV.F-125-APS-AS-M24x95	125	M24	150	160	95	55	24	40000	625	875
313975	LV.F-125-APS-M24x155	316975	LV.F-125-APS-AS-M24x155	125	M24	210	220	155	55	24	40000	740	990
313985	LV.F-125-APS-M30x155	316985	LV.F-125-APS-AS-M30x155	125	M30	210	220	155	55	30	40000	930	1180

* La charge statique max est la valeur au-dessus de laquelle la charge appliquée à l'élément peut causer quelque affaissement de la matière plastique, à des particulières conditions d'emploi. A cette valeur devra évidemment être appliqué un coefficient convenable par rapport à l'importance et au niveau de sécurité de l'application spécifique.
# Donnée avec disque antiglisse monté.

Tous droits de propriété des modèles réservés. Ne pas reproduire les dessins et les photos sans en citer la source.