LV.F-125-ACV | Eléments de nivellement pour fixation au sol

Base en technopolymère, tige en acier

RoHS PA NBR +100° -30°

BASE
Technopolymère à base de polyamide (PA) renforcé de fibre de verre.

COULEUR
Noir, finition mate.

TIGE PASSANTE ARTICULÉE
Acier zingué brillant, filetée avec hexagone pour réglage. Fixé à la base au moyen d'une vis et une rondelle en acier zingué brillant.

RONDELLE CONCAVE D'APPUI POUR LA TIGE
Acier zingué brillant.

EXÉCUTIONS STANDARD
- **LV.F-ACV**: sans disque antiglisse.
- **LV.F-ACV-AS**: avec disque antiglisse en caoutchouc NBR, dureté 90 Shore A fourni assemblé renforcé avec un disque en acier zingué et fixé par deux vis.

FIXATION AU SOL
Au moyen de deux trous à 180°, fournis fermés par un opercule (facilement enlevable par un outil) qui empêche le dépôt de tous résidus antihygiéniques quand l'élément ne doit pas être utilisé (voir Fig.1).

CARACTÉRISTIQUES ET APPLICATIONS
Le spécial moletage sous le bord inférieur de la base confère une excellente adhérence et stabilité à l'élément de nivellement sans disque antiglisse aussi bien sur des fonds non parfaitement nivelés.
Les composants de l'élément de nivellement (base et tige) sont fournis assemblés.

ACCESSOIRES SUR DEMANDE
Ecrou en acier zingué brillant (voir Ecrous NT. à la page 1137).

EXÉCUTIONS SPÉCIALES SUR DEMANDE
Tiges en acier INOX AISI 304.



ELESA Original design

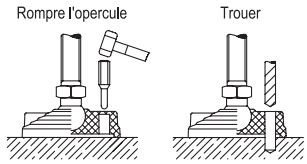

Fig.1

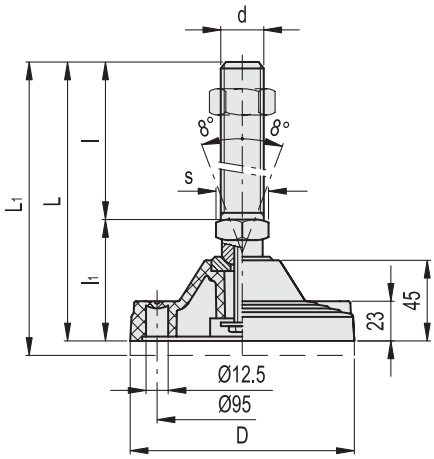

LV.F-ACV **LV.F-ACV-AS**

Code	Description	Code	Description	D	d	L	L1#	l	l1	s	Charge statique limite max.* [N]	⚖	⚖#
313921	LV.F-125-ACV-M20x136	316921	LV.F-125-ACV-AS-M20x136	125	M20	200	210	136	64	24	40000	585	835
313925	LV.F-125-ACV-M20x186	316925	LV.F-125-ACV-AS-M20x186	125	M20	250	260	186	64	24	40000	695	945
313931	LV.F-125-ACV-M24x136	316931	LV.F-125-ACV-AS-M24x136	125	M24	200	210	136	64	24	40000	735	985
313935	LV.F-125-ACV-M24x186	316935	LV.F-125-ACV-AS-M24x186	125	M24	250	260	186	64	24	40000	845	1095
313941	LV.F-125-ACV-M30x136	316941	LV.F-125-ACV-AS-M30x136	125	M30	200	210	136	64	30	40000	945	1195
313945	LV.F-125-ACV-M30x186	316945	LV.F-125-ACV-AS-M30x186	125	M30	250	260	186	64	30	40000	1035	1285

* La charge statique max est la valeur au-dessus de laquelle la charge appliquée à l'élément peut causer quelque affaissement de la matière plastique, à des particulières conditions d'emploi. A cette valeur devra évidemment être appliqué un coefficient convenable par rapport à l'importance et au niveau de sécurité de l'application spécifique.
# Donnée avec disque antiglisse monté.

Tous droits de propriété des modèles réservés. Ne pas reproduire les dessins et les photos sans en citer la source.