Guides latéraux linéaires

Profil plat, acier INOX, PEEK

PROFIL DU GUIDE
Acier INOX AISI 304 avec revêtement en technopolymère (PEEK), couleur grise.

SUPPORT
Aluminium anodisé.

CARACTÉRISTIQUES ET APPLICATIONS
Les guides latéraux GLF sont généralement utilisés pour guider latéralement les paquets dans un film polyéthylène thermorétractable sur les bandes transporteuses. Le revêtement en PEEK garantit une fluidité minimale du produit. Convient aux applications à haute température.
Épaisseur minimale du revêtement : 40 µ, épaisseur maximale : 50 µ.
Fournis en barres de 1500 ou 3000 mm de longueur.

ACCESSOIRES SUR DEMANDE
- GGLF: connexion pour guides linéaires.
- TGLF: bouchon de fermeture.
- BDG: tiges de connexion pour guides.
- MPG-P: goujons de fixation pour guides.
- MPG-V: vis avec tête à marteau.
- PGL-1: module séparateur pour guides latéraux.



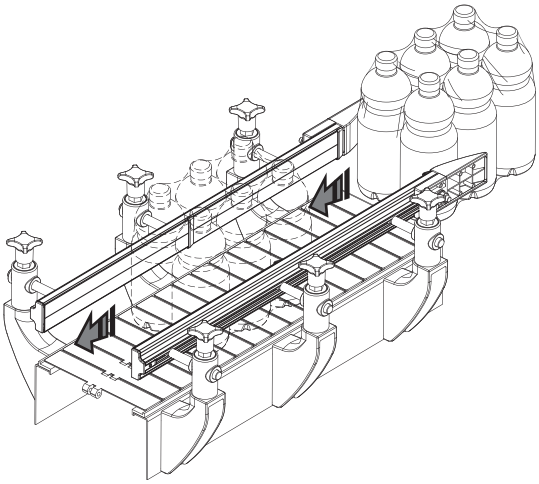

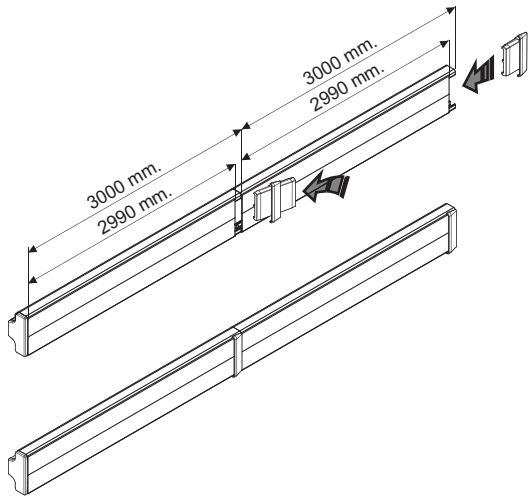

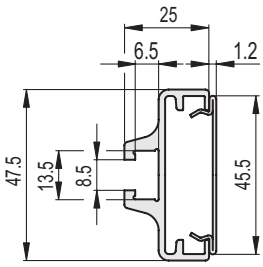

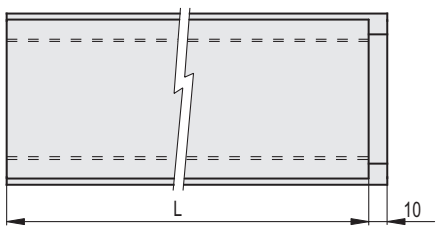

Code	Description	L	⚖
419095	GLF-46-1500	1500	1675
419096	GLF-46-2990	2990	3350

Tous droits de propriété des modèles réservés. Ne pas reproduire les dessins et les photos sans en citer la source.