INOX STAINLESS STEEL · RoHS · PA · PA-T · +50° 0° · IP65 · IP67

BASE ET BOÎTIER
Technopolymère à base de polyamide (PA) à haute résistance.
Base en couleur noire.
Boîtier dans les couleurs:
- **C1:** gris-noire RAL 7021, finition brillante.
- **C2:** orange RAL 2004, finition brillante.
- **C3:** grise RAL 7035, finition brillante.
- **C55:** bleue RAL 5005, finition brillante.

Couvercle à étanchéité parfaite et vis autotaraudeuses en acier INOX AISI 304 type UNI 6955 avec à six pans creux TORX®T06 (marque enregistrée par TEXTRON INC.).
Le collage entre la base et le boîtier à l'aide d'un scellant à haute performance empêche la pénétration de poussières et de liquides, ainsi que le déboîtement lors de l'utilisation.

DOUILLE
Acier INOX AISI 304, trou Ø 14 mm alésé H7, assemblage à l'arbre de commande au moyen d'une vis de pression sans tête, à six pans creux et bout cuvette selon UNI 5929-85, comprise dans la fourniture.

VOYANT
Technopolymère transparent à base de polyamide (PA-T) surmoulé au boîtier à étanchéité parfaite. Résistant aux solvants aux huiles, aux graisses et autres agents chimiques (évitez le contact avec de l'alcool pour le nettoyage du voyant).

AFFICHAGE
- LCD avec 5 chiffres de hauteur 8,0 mm et caractères spéciaux.

Les paramètres de visualisation peuvent être modifiés et programmés par l'opérateur au moyen des touches appropriées:
- visualisation des valeurs en millimètres, inch ou degrés
- visualisation mode d'emploi (mesure absolue ou incrémentale)
- orientation lecture (droite ou inverse).

CLAVIER
Membrane en polyester. Résistante aux solvants, alcools, acides, alcalis.

JOINT D'ÉTANCHÉITÉ INTÉRIEUR
"O-Ring" en caoutchouc NBR assemblé entre le bôitier et la douille.
Douille en laiton avec double O-ring en cautchouc synthétique NBR placée dans le creux postérieur de la base (DD51-E-SST-IP67).

JOINT POSTÉRIEUR
Polyéthylène expansé, compris dans la fourniture.

EXÉCUTIONS STANDARDS
- **DD51-E-SST-IP65**: indicateur étanche au degré de protection IP65 selon Tableau EN 60529.
- **DD51-E-SST-IP67**: indicateur étanche au degré de protection IP67 selon Tableau EN 60529 assurée par une douille en laiton avec double anneau d'étanchéité placé dans le creux postérieur de la base.

INSTRUCTIONS DE MONTAGE
- Effectuez un trou Ø 6x10 mm de profondeur dans le corps de la machine avec entre-axe de 22 mm de l'arbre de commande pour le logement de l'échelon postérieur de référence.
- Montez l'indicateur sur l'arbre de commande et vérifiez que l'échelon de référence puisse rentrer dans le trou.
- Fixez la douille à l'arbre de commande en serrant la vis de pression sans tête, à six pans creux et bout cuvette selon UNI 5929-85.

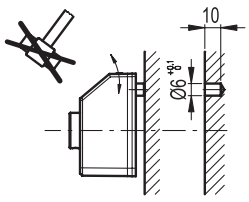



ELESA Original design

ACCESSOIRES SUR DEMANDE (À COMMANDER SÉPARÉMENT)
- **MDX-51**: bouton en technopolymère à base de polyamide (PA).
- **RB51-SST**: douilles de réduction en acier INOX AISI 304.

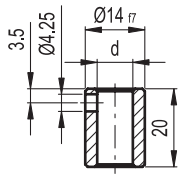

RB51 — INOX STAINLESS STEEL

Code	Description	d_{H7}	⚖
CE.95941	RB51-6-SST-304	6	20
CE.95951	RB51-8-SST-304	8	18
CE.95956	RB51-10-SST-304	10	13
CE.95961	RB51-12-SST-304	12	8

- **BSA51-E**: plaques pour le blocage d'un arbre de commande en alliage de zinc moulé sous pression, revêtement en résine époxy, couleur noire, finition mate. Poignée débrayable GN 302.1 avec levier en alliage de zinc moulé sous pression et elément de serrage en acier INOX AISI 304. Trou Ø 6.1 mm pour le logement de l'échelon de référence de l'indicateur. Position de la poignée sur le côté droit ou côté gauche. Assemblage à la machine au moyen de deux vis M4 à tête cylindrique (non comprises dans la fourniture).

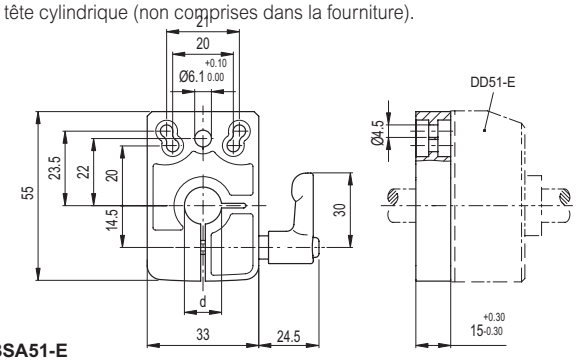

BSA51-E

Code	Description	d_{F9}	⚖
CE.85925	BSA51-E-8	8	148
CE.85927	BSA51-E-10	10	139
CE.85929	BSA51-E-12	12	142
CE.85931	BSA51-E-14	14	134

elesa
06/2026
Tous droits de propriété des modèles réservés. Ne pas reproduire les dessins et les photos sans en citer la source.

CARACTÉRISTIQUES ET APPLICATIONS

Les indicateurs DD51-E, alimentés par une batterie interne, peuvent être montés sur des arbres de commande passants dans la douille de l'indicateur et ayant n'importe quelle inclinaison, pour donner la lecture directe de la position absolue ou incrémentale d'un élément de la machine.
L'écran comporte 5 chiffres d'une hauteur 8,0 mm qui garantissent une lecture optimale même à distance et sous divers angles d'observation. Le voyant en technopolymère transparent protège l'écran LCD des chocs accidentels.
Dans le mode d'emploi, en utilisant les 3 touches, il est possible de séléctionner le mode absolu ou incrémental, sélectionner l'unité de mesure (millimètres, inch ou degrés), programmer la remise à zéro (reset) ou charger la valeur d'origine absolue prédefinie et charger la valeur d'offset prédéfinie.
Dans le mode de programmation, au moyen des 3 touches de fonction il est possible de programmer la lecture après un tour de l'arbre de commande, le sens de rotation, l'orientation, la résolution (nombre de chiffres décimaux affichés), la valeur d'origine et de l'offset, la vitesse maximum de rotation et définir les fonctions des touches parmi les différentes options disponibles.
La batterie interne garantit une autonomie jusqu'à 3 ans. Un symbole spécifique s'affiche à l'écran lorsqu'il faut remplacer la batterie. Le remplacement peut être effectué facilement en déposant le couvercle frontal (Fig.1) sans devoir démonter l'indicateur de l'arbre de commande et sans perdre les paramètres de configuration.
Pour tout renseignement consulter le "Manuel d'utilisation".

Caractéristiques mécaniques - électriques	
Alimentation	Batterie au lithium CR2450 3.3 V
Autonomie	jusqu'à 3 ans
Affichage	LCD à 5 chiffres avec 8 mm de hauteur et des caractères spéciaux
Echelle de lecture	-19999; 99999
Nombre chiffres décimaux	programmable (1)
Unité de mesure	millimètres, pouces, degrés programmable (1)
Vitesse max. de rotation	300/600/1000 r.p.m (2) programmable (1)
Résolution	10.000 impulsions/tour
Degré de protection	IP65 ou IP67
Température d'exercice	0 ÷ 50 °C
Température de stockage	-20 ÷ +60 °C
Humidité rélative	max. 95% à 25 °C sans condensation
Protection contre les interférences électromagnétiques	Conforme à la directive 2014/30/EU (EMC)

(1) Voir le manuel d'utilisation.
(2) Défaut: 600 r.p.m.
Des vitesses de rotation supérieures à 600 tours par minute peuvent être maintenues pendant de courtes périodes de temps.
La valeur de la vitesse max. affecte l'autonomie de la batterie.
L'autonomie de la batterie dépend des conditions d'utilisation (configuration, température, ...). La valeur indiquée est une estimation faite dans des conditions de température > 20°C et <30°C et réglage par défaut. De plus, cette valeur se réfère à l'appareil lorsqu'il quitte l'usine Elesa. De longues durées de stockage doivent toujours être prises en compte pour l'estimation de la durée de vie de la batterie lorsque l'appareil devient opérationnel.

Fig.1

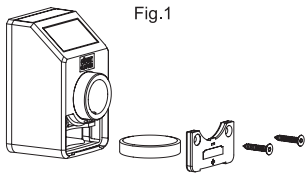

DD51-E-SST-IP65

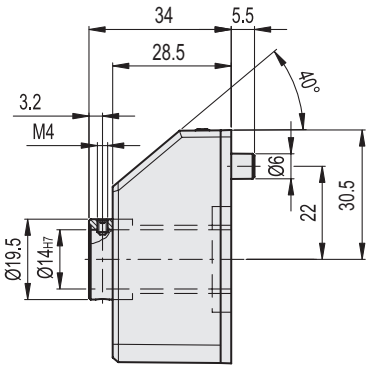

DD51-E-SST-IP67

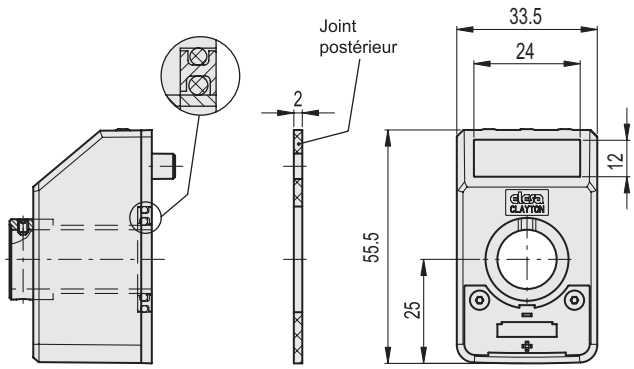

C1 RAL7021 | C2 RAL2004 | C3 RAL7035 | C55 RAL5005

INOX STAINLESS STEEL

DD51-E

Code	Description	⚖
CE.99003	DD51-E-W3-SST-F.14-IP65-C1	133
CE.99002	DD51-E-W3-SST-F.14-IP65-C2	106
CE.99001	DD51-E-W3-SST-F.14-IP65-C3	104
CE.99005	DD51-E-W3-SST-F.14-IP65-C55	133
CE.99013	DD51-E-W3-SST-F.14-IP67-C1	75
CE.99012	DD51-E-W3-SST-F.14-IP67-C2	137
CE.99011	DD51-E-W3-SST-F.14-IP67-C3	75
CE.99015	DD51-E-W3-SST-F.14-IP67-C55	75

Tous droits de propriété des modèles réservés. Ne pas reproduire les dessins et les photos sans en citer la source.