INOX STAINLESS STEEL · RoHS · HMWPE · +60° -30°

EXÉCUTIONS STANDARD
Polyéthylène à haut poids moléculaire (HMWPE), couleur noire.

EXÉCUTIONS STANDARDS
Plaquette de fixation en acier INOX AISI 304.
Anneau en acier INOX traité NERINOX.
- **CV-T-2A**: câble avec deux anneaux.
- **CV-T-A-P**: câble avec un anneau et une plaquette de fixation.
- **CV-T-2P**: câble avec deux plaquettes.
- **CV-T**: câble sans anneaux et sans plaquettes.
- **CV-T-P**: câble sans anneaux et avec une plaquette.

CARACTÉRISTIQUES ET APPLICATIONS
Les câbles CV-T se caractérisent par une légèreté et une résistance remarquables.
Ils sont principalement utilisés conjointement aux différents types de goujons autobloquants ou lorsque l'on souhaite éviter la perte de petits composants ou outils afin qu'ils soient toujours disponibles et à portée de main.
Ils peuvent notamment être utilisés à la place de la chaînette à billes CT-S, lorsqu'une résistance particulière au déchirement est nécessaire.



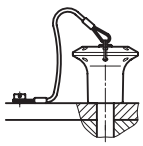

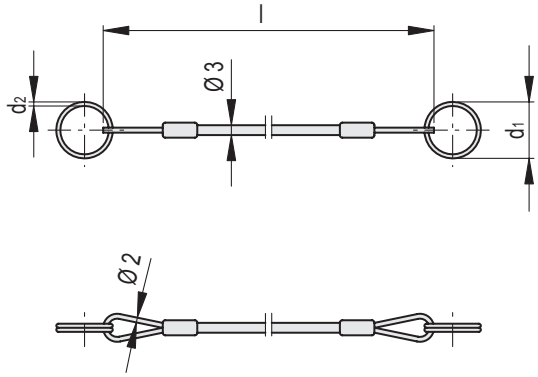

CV-T-2A

INOX STAINLESS STEEL

Code	Description	d_1	d_2	l	Charge statique max. [N]	⚖
76199	CV-T-2A-14-150	14	1	150	140	4
76201	CV-T-2A-18-150	18	1.3	150	160	6
76202	CV-T-2A-24-150	24	1.5	150	160	8
76203	CV-T-2A-30-150	30	1.8	150	180	11
76204	CV-T-2A-14-200	14	1	200	140	4.5
76206	CV-T-2A-18-200	18	1.3	200	160	7
76207	CV-T-2A-24-200	24	1.5	200	160	9
76208	CV-T-2A-30-200	30	1.8	200	180	11
76209	CV-T-2A-14-320	14	1	320	140	5
76211	CV-T-2A-18-320	18	1.3	320	160	8
76212	CV-T-2A-24-320	24	1.5	320	160	9
76213	CV-T-2A-30-320	30	1.8	320	180	12
76214	CV-T-2A-14-500	14	1	500	140	6
76216	CV-T-2A-18-500	18	1.3	500	160	8
76217	CV-T-2A-24-500	24	1.5	500	160	10
76218	CV-T-2A-30-500	30	1.8	500	180	13

Tous droits de propriété des modèles réservés. Ne pas reproduire les dessins et les photos sans en citer la source.

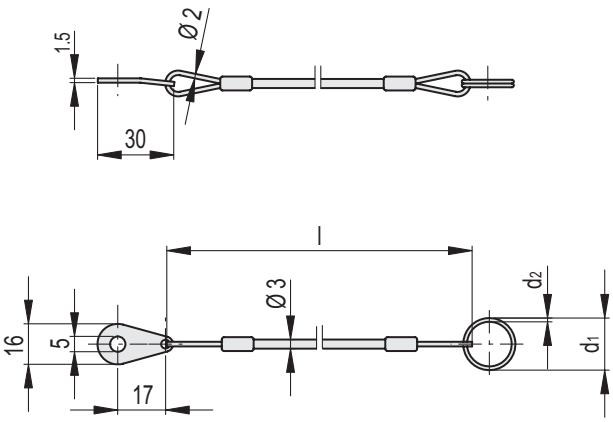

CV-T-A-P

INOX STAINLESS STEEL

Code	Description	d_1	d_2	l	Charge statique max. [N]	⚖
76219	CV-T-A-P-14-150	14	1	150	140	5
76221	CV-T-A-P-18-150	18	1.3	150	160	9
76222	CV-T-A-P-24-150	24	1.5	150	160	9
76223	CV-T-A-P-30-150	30	1.8	150	180	11
76224	CV-T-A-P-14-200	14	1	200	140	5.5
76226	CV-T-A-P-18-200	18	1.3	200	160	9
76227	CV-T-A-P-24-200	24	1.5	200	160	10
76228	CV-T-A-P-30-200	30	1.8	200	180	11
76229	CV-T-A-P-14-320	14	1	320	140	6
76231	CV-T-A-P-18-320	18	1.3	320	160	9
76232	CV-T-A-P-24-320	24	1.5	320	160	10
76233	CV-T-A-P-30-320	30	1.8	320	180	12
76234	CV-T-A-P-14-500	14	1	500	140	7
76236	CV-T-A-P-18-500	18	1.3	500	160	10
76237	CV-T-A-P-24-500	24	1.5	500	160	11
76238	CV-T-A-P-30-500	30	1.8	500	180	12

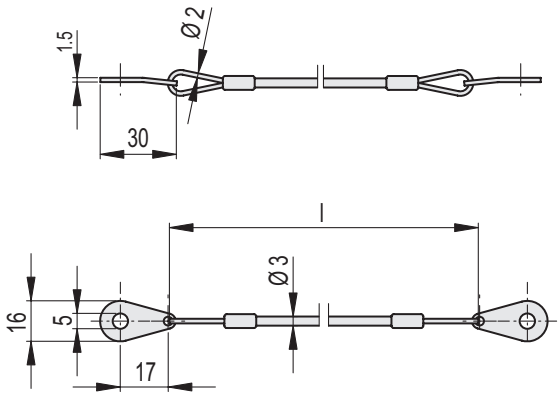

CV-T-2P

INOX STAINLESS STEEL

Code	Description	l	Charge statique max. [N]	⚖
76241	CV-T-2P-150	150	160	10
76246	CV-T-2P-200	200	160	11
76251	CV-T-2P-320	320	160	11
76256	CV-T-2P-500	500	160	12

Tous droits de propriété des modèles réservés. Ne pas reproduire les dessins et les photos sans en citer la source.

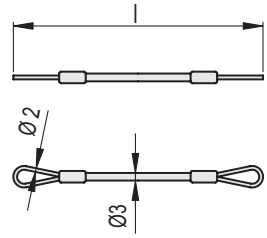

CV-T

Code	Description	l	Charge statique max. [N]	⚖
76915	CV-T-150	150	300	5
76920	CV-T-200	200	300	5
76932	CV-T-320	320	300	6
76950	CV-T-500	500	300	6

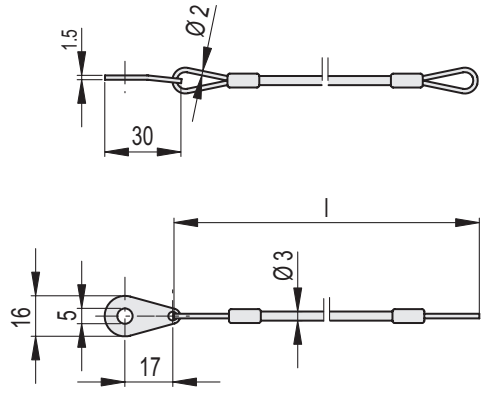

CV-T-P

INOX STAINLESS STEEL

Code	Description	l	Charge statique max. [N]	⚖
76261	CV-T-P-150	150	160	8
76266	CV-T-P-200	200	160	8
76271	CV-T-P-320	320	150	8
76276	CV-T-P-500	500	150	9

Tous droits de propriété des modèles réservés. Ne pas reproduire les dessins et les photos sans en citer la source.