MATIÈRE
Stator, rotor, levier de fermeture et écrou (M22x1.5) en technopolymère à base de polyamide (PA) certifié auto-extinguible UL-94 V0, renforcé de fibre de verre, couleur noire, finition mate.

JOINT D'ÉTANCHÉITÉ
Caoutchouc SBR.

RONDELLE DENTELÉE INTÉRIEURE
Acier INOX AISI 304.

VIS AUTOTARAUDEUSE
Acier INOX AISI 304.

CLÉ
Technopolymère à base de polyamide (PA).

ROTATION
90°.

PROTECTION IP
Degré de protection IP 65 selon le tableau EN 60529 (voir page A-18).

EXÉCUTIONS STANDARD
- **CQT/A**: cannelure à deux ailettes pour clé.
- **CQT/T**: cannelure triangulaire pour clé.

DONNÉES TECHNIQUES
La certification "V0" selon UL-94 V0 (Underwriters Laboratories) (voir Données techniques à la page A-5) indique que sur un échantillon de matière plastique de forme et de dimensions établies, en position verticale, la flamme s'éteint dans les 10 secondes avec absence complète de gouttes incandescentes.

EXÉCUTIONS SPÉCIALES SUR DEMANDE
- Corps cylindrique du levier de fermeture avec autres dimensions.
- Fermetures et clés fournies séparément.



Gabarit de perçage

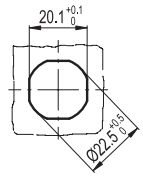

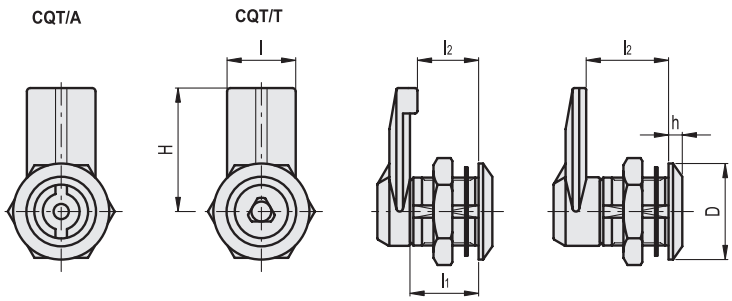

CQT/A

Code	Description	D	H	l	l1	l2	h	⚖
421393	CQT/A-32-18 AE-V0	28	32	20	20	18	4	20
421391	CQT/A-32-20 AE-V0	28	32	20	20	20	4	20
421395	CQT/A-32-24 AE-V0	28	32	20	20	24	4	21
421397	CQT/A-32-32 AE-V0	28	32	20	20	32	4	23

CQT/T

Code	Description	D	H	l	l1	l2	h	⚖
421403	CQT/T-32-18 AE-V0	28	32	20	20	18	4	20
421401	CQT/T-32-20 AE-V0	28	32	20	20	20	4	20
421405	CQT/T-32-24 AE-V0	28	32	20	20	24	4	21
421407	CQT/T-32-32 AE-V0	28	32	20	20	32	4	23

Tous droits de propriété des modèles réservés. Ne pas reproduire les dessins et les photos sans en citer la source.