Charnières

Avec câble électrique intégré, technopolymère certifié auto-extinguible

MATIÈRE

Technopolymère à base de polyamide (PA) certifié auto-extinguible UL-94 V0, renforcé de fibre de verre, couleur noire, finition mate.

GOUJON DE ROTATION

Technopolymère à base de polyamide PA) renforcé de fibres de verre avec d'excellentes propriétés tribologiques, couleur noire.

EXÉCUTIONS STANDARDS

Trous passants avec siège pour vis à tête fraisée.

- **CFM-PC-SH-C-A+B**: câble 8 pôles sortie axiale supérieure longueur 3,5 ou 4 m et câble 8 pôles avec connecteur femelle sortie arrière longueur 1,5 ou 1 m.
- **CFM-PC-SH-C-C+B**: câble 8 pôles sortie axiale inférieure longueur 3,5 ou 4 m et câble 8 pôles avec connecteur femelle sortie arrière longueur 1,5 ou 1 m.
- **CFM-PC-SH-F-A+B**: câble 8 pôles sortie axiale supérieure longueur 3,5 et câble 8 pôles sortie arrière longueur 1,5 m.
- **CFM-PC-SH-F-C+B**: câble 8 pôles sortie axiale inférieure longueur 3,5 m et câble 8 pôles sortie arrière longueur 1,5 m.

Douilles en laiton nickelé avec trou borgne fileté:

- **CFM-PC-B-C-A+B**: câble 8 pôles sortie axiale supérieure longueur 3,5 ou 4 m et câble 8 pôles avec connecteur femelle sortie arrière longueur 1,5 ou 1 m.
- **CFM-PC-B-C-C+B**: câble 8 pôles sortie axiale inférieure longueur 3,5 ou 4 m et câble 8 pôles avec connecteur femelle sortie arrière longueur 1,5 ou 1 m.
- **CFM-PC-B-F-A+B**: câble 8 pôles sortie axiale supérieure longueur 3,5 et câble 8 pôles sortie arrière longueur 1,5 m.
- **CFM-PC-B-F-C+B**: câble 8 pôles sortie axiale inférieure longueur 3,5 m et câble 8 pôles sortie arrière longueur 1,5 m.

ANGLE DE ROTATION *(VALEUR APPROXIMATIVE)*

Max 245° (-65° et +180°, 0° étant la condition de co-planéité des surfaces interconnectées) voir fig. 1.
Evitez de dépasser l'angle limite de rotation pour ne pas compromettre les performances mécaniques de la charnière.
Pour choisir le modèle et la quantité de charnières convenables à votre application voir les Indications Générales (voir page 952).

CARACTÉRISTIQUES ET APPLICATIONS

- La charnière CFM-PC intègre à la fonction de simple charnière la possibilité de faire passer le courant électrique d'un montant à la porte correspondante.
- Elle permet d'éliminer la présence de câbles et de cavaliers « passe-câbles » visibles et inesthétiques.
- Elle protège les câbles lors de la manipulation de la porte ou de la structure, en garantissant qu'ils ne soient pas endommagés ou qu'ils ne se coincent pas dans d'éventuels obstacles. Indiquée dans les équipements de contrôle portables ou de laboratoire qui sont souvent déplacés.
- Les dimensions réduites, les différentes options de montage et de sortie de câble rendent le produit facile à installer.
- Le câble à huit pôles permet de se connecter à différents dispositifs tels que des points lumineux, des serrures électriques, des poignées avec fonctions électriques.
- La charnière CFM-PC peut être associée à une ou plusieurs charnières complémentaires CFM-PCN (voir fig. 2) ou les poignées avec fonctions électriques EBR-SWM, EBR-SWB et M.2000-SWM. En cas de portillon avec ouverture horizontale ou en général de poids faible il est possible d'utiliser une seule charnière.
- Rayon de courbure minimum des câbles extérieurs 30 mm.

EXÉCUTIONS SPÉCIALES SUR DEMANDE

Câbles de différentes longueurs.



CFM-PC-C-A-B

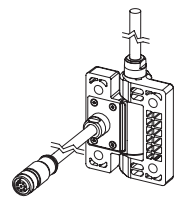

CFM-PC-C-C-B

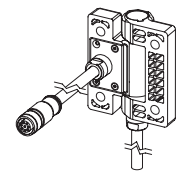

CFM-PC-F-A-B

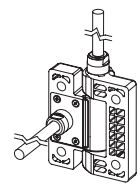

CFM-PC-F-C-B

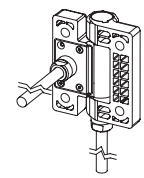

Fig. 2

Fig.1

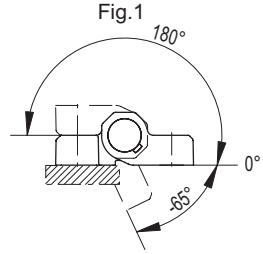

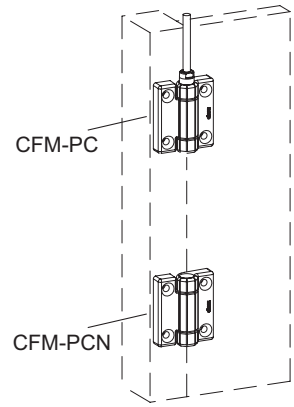

9/2025

Tous droits de propriété des modèles réservés. Ne pas reproduire les dessins et les photos sans en citer la source.

INSTRUCTIONS DE MONTAGE

- Percer les trous sur le cadre et la porte comme gabarit de perçage.
- Le côté de la charnière avec sortie arrière du câble doit être installé sur la porte.
- La charnière ne doit pas être employée en tant qu'élément de fin course mécanique pour la porte ni en position d'ouverture maximum ni en position de fermeture. C'est pourquoi il est nécessaire de réaliser des arrêts mécaniques spéciaux qui limitent le mouvement de la porte.
- Les câbles de connexion doivent toujours être protégés contre les dommages mécaniques.

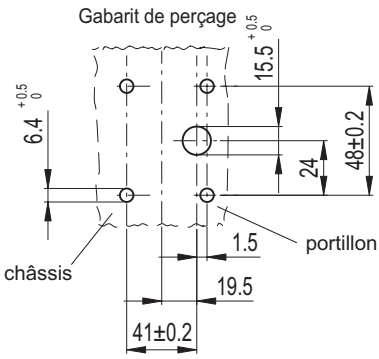

Câblage connecteur
CFM-PC-C



Caractéristiques électriques		
	Type câble	Type connecteur
Diamètre externe	7.2 mm	7.2 mm
Section conducteurs	8xAWG22	8xAWG22
Tension maximum	400 V	30 V
Intensité de courant maximum	4 A	2 A
Bague de blocage	-	INOX AISI 316
Gaine	PVC	PVC
UL Style	cRUus AWM STYLE 2587	

Essais de résistance

Sollicitation Axiale



Sollicitation Radiale

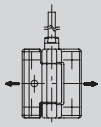

Sollicitation avec angle de 90°



Description	Charge maximum d'exercice Ea [N]	Charge de rupture Ra [N]	Charge maximum d'exercice Er [N]	Charge de rupture Rr [N]	Charge maximum d'exercice E90 [N]	Charge de rupture R90 [N]
CFM.PC-SH	700	1200	700	2200	800	2300
CFM.PC-B	700	1600	800	2400	800	1300

Tous droits de propriété des modèles réservés. Ne pas reproduire les dessins et les photos sans en citer la source.

CFM-PC-SH-C-A-B **CFM-PC-SH-C-C-B** **CFM-PC-SH-F-A-B** **CFM-PC-SH-F-C-B**

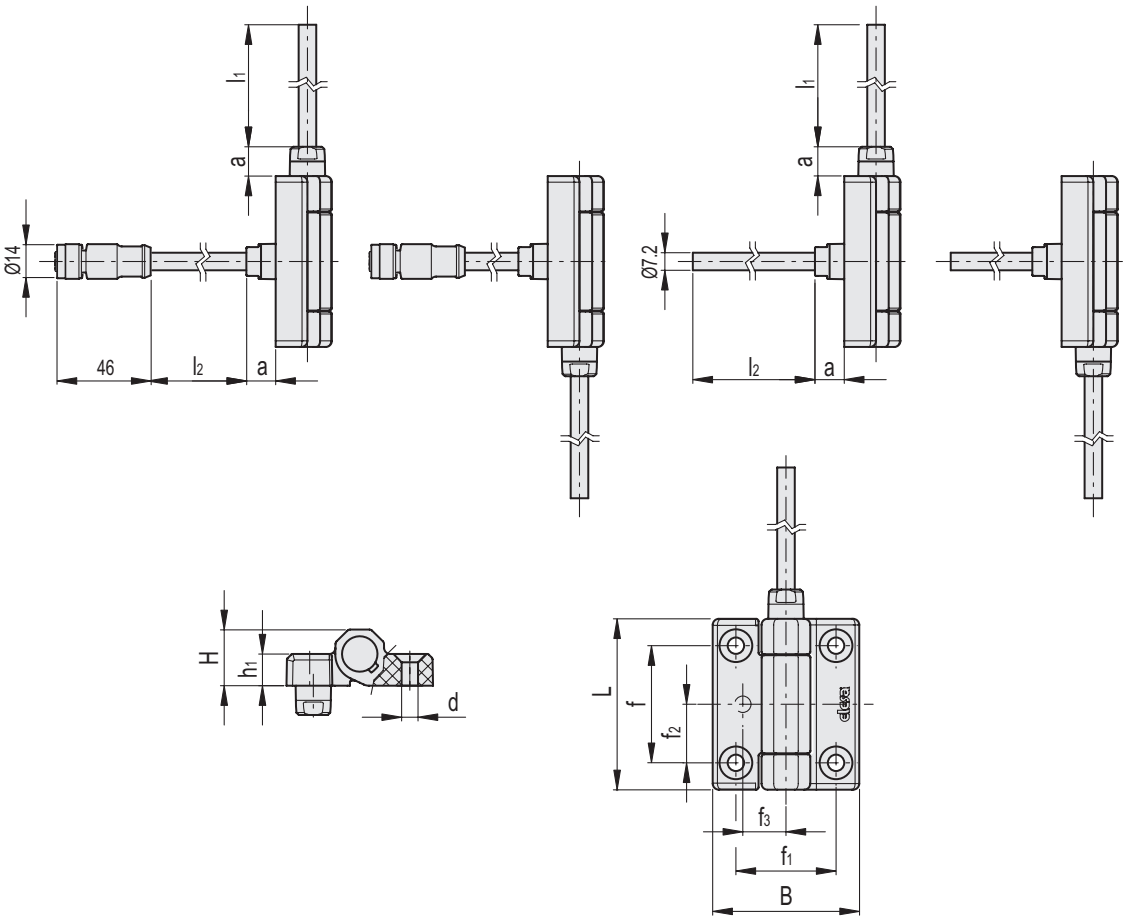

CFM-PC-SH-C-A+B

Code	Description	L	B	f±0.25	f1 ±0.25	f2	f3	H	h1	l1	l2	a	d	C# [Nm]	⚖
426801	CFM-PC.70-SH-6-C-A3.5+B1.5	70	60	48	41	24	19.5	23	13	3500	1500	12	6.3	7	483
426805	CFM-PC.70-SH-6-C-A4+B1	70	60	48	41	24	19.5	23	13	4000	1000	12	6.3	7	483

CFM-PC-SH-C-C+B

Code	Description	L	B	f±0.25	f1 ±0.25	f2	f3	H	h1	l1	l2	a	d	C# [Nm]	⚖
426802	CFM-PC.70-SH-6-C-C3.5+B1.5	70	60	48	41	24	19.5	23	13	3500	1500	12	6.3	7	483
426806	CFM-PC.70-SH-6-C-C4+B1	70	60	48	41	24	19.5	23	13	4000	1000	12	6.3	7	483

CFM-PC-SH-F-A+B

Code	Description	L	B	f±0.25	f1 ±0.25	f2	f3	H	h1	l1	l2	a	d	C# [Nm]	⚖
426811	CFM-PC.70-SH-6-F-A3.5+B1.5	70	60	48	41	24	19.5	23	13	3500	1500	12	6.3	7	472

CFM-PC-SH-F-C+B

Code	Description	L	B	f±0.25	f1 ±0.25	f2	f3	H	h1	l1	l2	a	d	C# [Nm]	⚖
426812	CFM-PC.70-SH-6-F-C3.5+B1.5	70	60	48	41	24	19.5	23	13	3500	1500	12	6.3	7	472

Couple conseillé pour vis d'assemblage.

9/2025

Tous droits de propriété des modèles réservés. Ne pas reproduire les dessins et les photos sans en citer la source.

CFM-PC-B-C-A-B

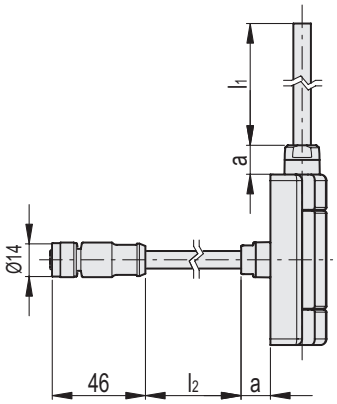

CFM-PC-B-C-C-B

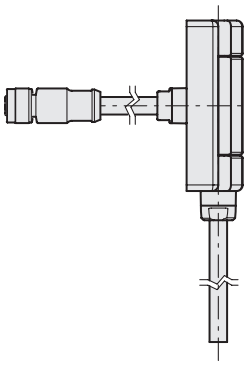

CFM-PC-B-F-A-B

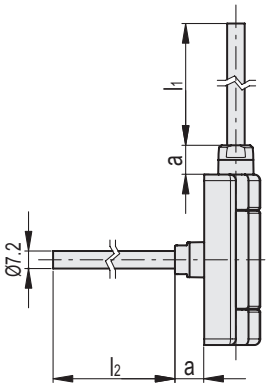

CFM-PC-B-F-C-B

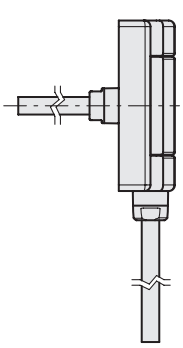

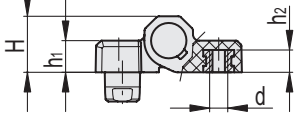

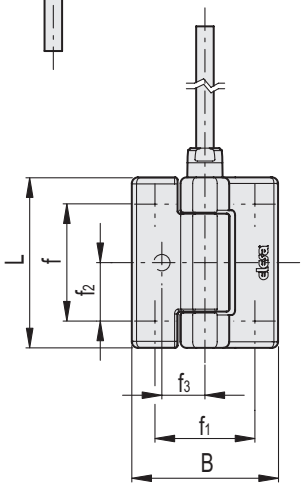

CFM-PC-B-C-A+B

Code	Description	L	B	f±0.25	f1 ±0.25	f2	f3	H	h1	h2	l1	l2	a	d	C# [Nm]	⚖
426851	CFM-PC.70-B-M6-C-A3.5+B1.5	70	60	48	41	24	19.5	23	13	5	3500	1500	12	M6	8	498
426855	CFM-PC.70-B-M6-C-A4+B1	70	60	48	41	24	19.5	23	13	5	4000	1000	12	M6	8	498

CFM-PC-B-C-C+B

Code	Description	L	B	f±0.25	f1 ±0.25	f2	f3	H	h1	h2	l1	l2	a	d	C# [Nm]	⚖
426852	CFM-PC.70-B-M6-C-C3.5+B1.5	70	60	48	41	24	19.5	23	13	5	3500	1500	12	M6	8	498
426856	CFM-PC.70-B-M6-C-C4+B1	70	60	48	41	24	19.5	23	13	5	4000	1000	12	M6	8	498

CFM-PC-B-F-A+B

Code	Description	L	B	f±0.25	f1 ±0.25	f2	f3	H	h1	h2	l1	l2	a	d	C# [Nm]	⚖
426861	CFM-PC.70-B-M6-F-A3.5+B1.5	70	60	48	41	24	19.5	23	13	5	3500	1500	12	M6	8	486

CFM-PC-B-F-C+B

Code	Description	L	B	f±0.25	f1 ±0.25	f2	f3	H	h1	h2	l1	l2	a	d	C# [Nm]	⚖
426862	CFM-PC.70-B-M6-F-C3.5+B1.5	70	60	48	41	24	19.5	23	13	5	3500	1500	12	M6	8	486

Couple conseillé pour vis d'assemblage.

Tous droits de propriété des modèles réservés. Ne pas reproduire les dessins et les photos sans en citer la source.