Modulära rörformade handtag

Aluminium

RoHS

KOMPONENTER

T-formade rörkopplingar, svängbara rörkopplingar och fästen i pressgjuten aluminium.
Epoxybeläggning, svart färg, halvmatt yta
Frontmontering, gängade hål för M12x80 skruvar och brickor i förzinkat och passiverat stål, ingår i leveransen.

RÖR

Aluminium, finslipad yta, naturanodiserad, sidenmatt yta.

KÄNNETECKEN OCH ANVÄNDNING

Fästen och T-formade rörkopplingar har ett eller två hål för montage av styrpinne Ø 4x10 för att förhindra detaljen från att rotera.

BESTÄLLNINGSINFORMATION

Vid beställning skall koden anges för röret och dess komponenter.

SPECIALUTFÖRANDE PÅ FÖRFRÅGAN

- Aluminiumrör i olika längder.
- Version med AISI 304 rostfria skruvar, muttrar och brickor.
- Aluminiumrör täckt med epoxylack, svart färg, halvmatt yta.

RHHS-30.ESA.54
(Ändbeslag)

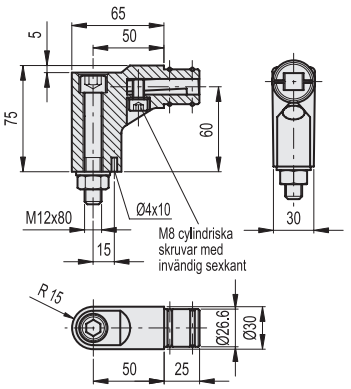

RHHS-30.KSA.54
(Rörkoppling)

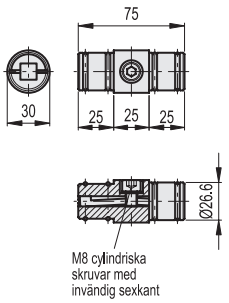

RHHS-30.TSA.54
(T-formad rörkoppling)

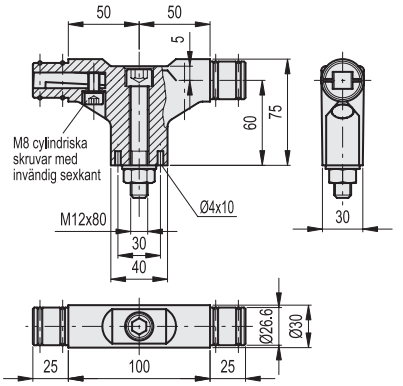

Kod	⚖
RHHS-30.ESA.54	363
RHHS-30.KSA.54	155
RHHS-30.TSA.54	565

RHHS-30
(Rör)

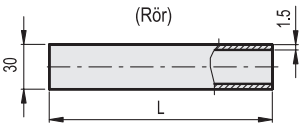

RHHS-30.B45.11
(Rör)

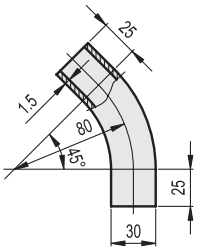

RHHS-30.B90.11
(Rör)

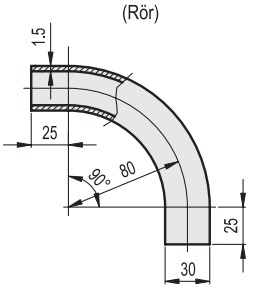

Kod	L	⚖
RHHS-30.200.11	200	71
RHHS-30.300.11	300	106
RHHS-30.400.11	400	141
RHHS-30.500.11	500	180
RHHS-30.600.11	600	210
RHHS-30.700.11	700	245

Kod	⚖
RHHS-30.B45.11	39
RHHS-30.B90.11	62

elesa®
Alla design rättigheter förbehållna i enlighet med lagen. Ange alltid källan vid reproduktion av våra ritningar.