RH-EE-07 | Infällbart kassetthandtag

Rostfritt stål

INOX STAINLESS STEEL RoHS

STANDARDUTFÖRANDE

Genomgående hål för M4 skruvar med försänkt huvud.

- **RHEE-07.39**: AISI 304 rostfritt stål med el-polerad yta.

Returfjäder, från brukslägget till viloläget, tillverkad av AISI 304 rostfritt stål.

- **RHEE-07.49**: AISI 316L rostfritt stål med el-polerad yta.
- Returfjäder, från brukslägget till viloläget, tillverkad av AISI 316L rostfritt stål.

APPLIKATIONER

Infällda draghandtag i RH-EE-07-serien sparar utrymme.

Borrmall

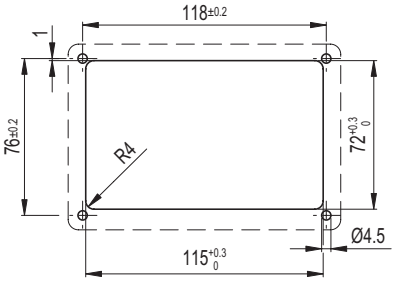

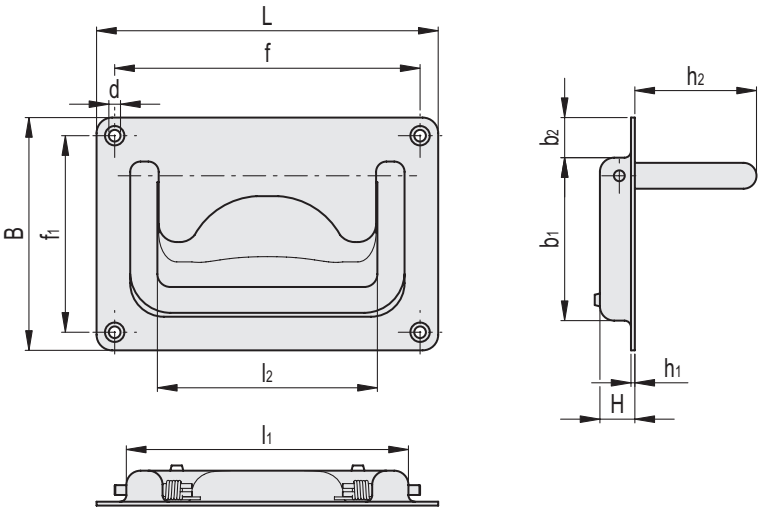

RHEE-07.39

INOX STAINLESS STEEL

Kod	f	L	B	f1	b1	b2	H	h1	h2	l1	l2	d	⚖
RHEE-07.118.39	118	132	90	76	63	15.5	13.5	1.5	47	109	85	4.5	271

RHEE-07.49

INOX STAINLESS STEEL

Kod	f	L	B	f1	b1	b2	H	h1	h2	l1	l2	d	⚖
RHEE-07.118.49	118	132	90	76	63	15.5	13.5	1.5	47	109	85	4.5	271

Alla design rättigheter förbehållna i enlighet med lagen. Ange alltid källan vid reproduktion av våra ritningar.