RoHS PP +80° 0°

## MATERIAL
Motståndskraftig polypropylenbaserad (PP) teknopolymer, svart färg, matt yta.

## CENTRUMLOCK
- ECB.I: polyesterbaserad teknopolymer (PBT) i Elecolors färger, blank yta, montering genom presspassning. Medföljer i leveransen.

Finns även som tillbehör som säljs separat (se tabell).

## STANDARDUTFÖRANDE
Bussning i svartoxiderat stål, brotschat hål H7.
- **ETW.375+IEL**: med vridbart handtag IEL+x SOFT (se sidan 377) i teknopolymer belagd med "Soft touch" termoplastisk elastomer (TPE).
- **ETW.375+IR**: med fällbart handtag IR.620 (se sidan 414) i teknopolymer.

## SPECIALUTFÖRANDE PÅ FÖRFRÅGAN
Bussning med hål och kilspår i enlighet med DIN 6885/1 tolerans P9 (se sidan A-16).
För att beställa ratten med kilspår komplettera kod och beskrivning med index-K (dvs. 205291-K- ETW.375+IEL A-20-K).
För tillräckliga antal: utföranden med låsanordning och lås (Elesa patent), (se sidan 128).

## TILLBEHÖR PÅ FÖRFRÅGAN
- GN 184: axial låsbricka i svartoxiderat stål (se sidan 897).
- ECB.I: täcklock i polyesterbaserad teknopolymer (PBT) i Elecolors färger, blank yta, montering genom presspassning (se tabell).

ERGOSTYLE® ELESA Original design

| C1 | C2 | C3 | C4 | C5 | C6 |
|---|---|---|---|---|---|
| RAL7021 | RAL2004 | RAL7035 | RAL1021 | RAL5024 | RAL3000 |

**ECB.I**

| Kod | Benämning | Centrumlock för |
|---|---|---|
| *29451-** | *ECB.I3-** | *ETW.375* |

** Komplettera med färg index (C1, ..., C6).*

**ETW.375+IEL**

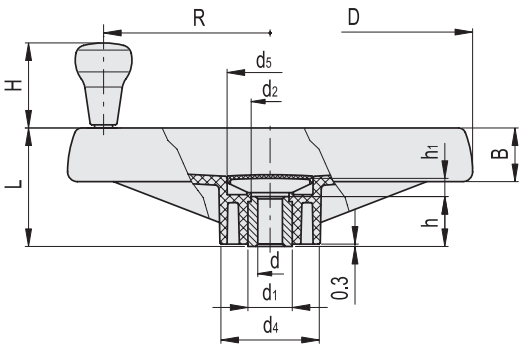


**ETW.375+IR**

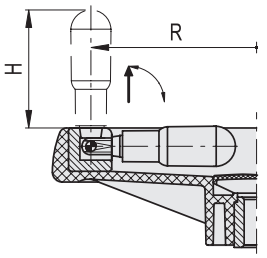

*Komplettera med färgindex, exempel: 205291-C2 ETW.375+IEL A-20-C2

| C1 | C2 | C3 | C4 | C5 | C6 |
|---|---|---|---|---|---|
| RAL7021 | RAL2004 | RAL7035 | RAL1021 | RAL5024 | RAL3000 |

**ETW.375+IEL**

| Kod | Benämning | D | dH7 | L | B | d1 | d2 | d4 | d5 | h | h1 | H | R | C# [Nm] | L# [J] | ⚖ |
|---|---|---|---|---|---|---|---|---|---|---|---|---|---|---|---|---|
| 205291-* | ETW.375+IEL A-20-* | 375 | 20 | 86 | 38 | 35 | 33 | 80 | 70 | 38 | 14 | 65 | 160 | 380 | 55 | 1260 |

**ETW.375+IR**

| Kod | Benämning | D | dH7 | L | B | d1 | d2 | d4 | d5 | h | h1 | H | R | C# [Nm] | L# [J] | ⚖ |
|---|---|---|---|---|---|---|---|---|---|---|---|---|---|---|---|---|
| 205491-* | ETW.375+IR A-20-* | 375 | 20 | 86 | 38 | 35 | 33 | 80 | 70 | 38 | 14 | 90 | 160 | 380 | 55 | 1350 |

# För maximalt vridmoment (C) och slaghållfasthet (L) se Tekniska data på sidan A-3.


Proprietà riservata ai termini di legge. Disegni e immagini non riproducibili se non citando la fonte.