NDA.T | Terminali per tubi tondi

con elemento di livellamento ad altezza regolabile, tecnopolimero

RoHS PA +100° -30°

MATERIALE

Tecnopolimero a base poliammidica (PA), colore nero, finitura mat.

CARATTERISTICHE E APPLICAZIONI

Terminali per tubi tondi con elemento di livellamento ad altezza regolabile. Il montaggio può essere eseguito semplicemente posizionando mediante forzamento il terminale all'interno del tubo, senza l'uso di viti o altri elementi di fissaggio.

NDA.T-20 ÷ NDA.T-40

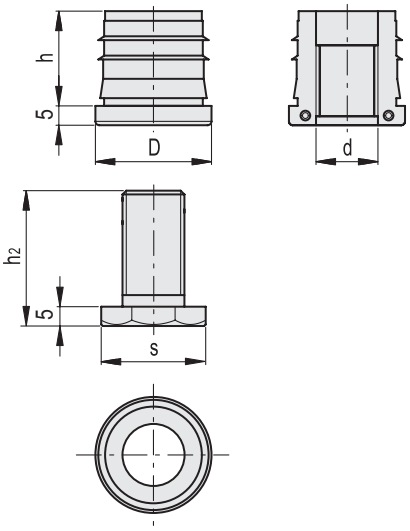

NDA.T-45 ÷ NDA.T-50

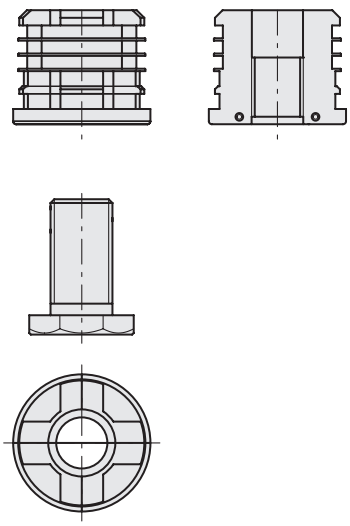

La geometria della parte del terminale che si innesta nel tubo può differire per le diverse dimensioni.

Codice	Descrizione	D	d	h	h2	s	Diametro esterno del tubo	Diametro interno del tubo min-max	Spessore tubo min-max	Carico statico max.* [N]	⚖
430471	NDA.T-20-M12x30	20	M12	34	32	SW19	20	18-17	1-1.5	1000	8
430476	NDA.T-22-M12x30	22	M12	34	32	SW19	22	20-19	1-1.5	1000	9
430481	NDA.T-25-M12x30	25	M12	34	32	SW19	25	23-21	1-2	1000	11
430486	NDA.T-28-M16x30	28	M16	34	37	SW27	28	26-24	1-2	1500	15
430491	NDA.T-30-M16x30	30	M16	27	37	SW27	30	27-26	1.5-2	1500	18
430496	NDA.T-30-M22x30	30	M22	27	35	SW27	30	27-26	1.5-2	2500	14
430501	NDA.T-32-M22x30	32	M22	34	35	SW27	32	30-28	1-2	2500	17
430506	NDA.T-35-M22x30	35	M22	34	35	SW27	35	32.6-31	1.2-2	2500	21
430511	NDA.T-38-M22x30	38	M22	34	35	SW27	38	35-34	1.5-2	2500	23
430516	NDA.T-40-M22x30	40	M22	34	35	SW27	40	38-36	1-2	2500	28
430521	NDA.T-45-M22x30	45	M22	34	35	SW27	45	42-41	1.5-2	2500	31
430526	NDA.T-50-M22x30	50	M22	34	35	SW27	50	47-46	1.5-2	2500	36

* Il valore si riferisce a prove di laboratorio effettuate con carico applicato verticalmente all'elemento di livellamento svitato dal terminale di 10 mm appoggiato ad una superficie piana. Il carico statico limite max è il valore oltre il quale il carico applicato all'elemento, in particolari condizioni di impiego, può dar luogo a qualche tipo di cedimento del materiale plastico. A questo valore dovrà quindi essere applicato un coefficiente che tenga conto dell'importanza e del livello di sicurezza della specifica applicazione.

Proprietà dei modelli riservata ai termini di legge. Disegni e immagini non riproducibili se non citando la fonte.