Attrezzi di serraggio, serie orizzontale

con base dritta, acciaio INOX

INOX STAINLESS STEEL RoHS

MATERIALE
Acciaio INOX AISI 304.

RIVETTI
Acciaio INOX AISI 304.

IMPUGNATURA
Poliuretano colore rosso.

ESECUZIONI STANDARD
- **MOB-NX**: con leva di serraggio aperta e due rondelle piegate.
- **MOB-PX**: con leva di serraggio piena e fascetta per saldatura.

PUNTALE DI SERRAGGIO
Da ordinare separatamente.

CARATTERISTICHE E APPLICAZIONI
Tutti gli snodi articolati sono lubrificati con grasso speciale.
Una caratteristica speciale degli attrezzi di serraggio MOB. è il loro basso profilo di chiusura. Essi sono progettati in modo da evitare che le dita della mano dell'operatore vengano colpite dalla leva durante l'operazione di apertura.
Durante l'operazione di serraggio, la leva è guidata per impedire che spinte laterali ne influenzino il funzionamento.

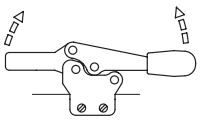

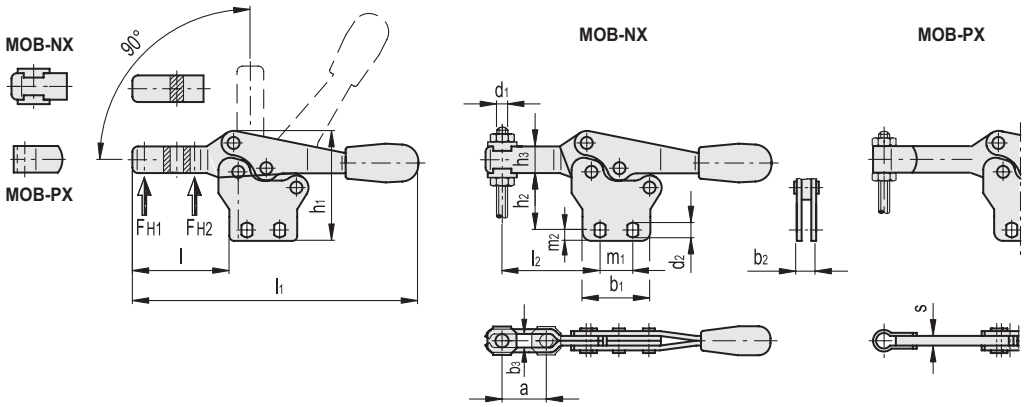

MOB-NX

INOX STAINLESS STEEL

Codice	Descrizione	a	b1	b2	b3	d1	d2	h1	h2	h3	l	l1	l2	m1	m2	FH1* [N]	FH2* [N]	⚖
GG.DS080	MOB.75-NX	20	28	8	5.5	M5	4.5	44.5	24÷25.5	11	40	118	40	13.5	4.5	900	1350	88
GG.DS140	MOB.130-NX	32	36	10	6.5	M6	5.5	64	35÷38	16	56	170	53	26	7	1000	2000	200
GG.DS275	MOB.230-NX	37	44	12	8.5	M8	6.5	74.5	42÷44.5	18	65	195	63.5	26	6.8	1700	3300	330

MOB-PX

INOX STAINLESS STEEL

Codice	Descrizione	b1	b2	d1	d2	h1	h2	h3	l	l1	m1	m2	s	FH1* [N]	FH2* [N]	⚖
GG.DS090	MOB.75-PX	28	8	M5	4.5	44.5	24÷25.5	11	40.5	118.5	13.5	4.5	4	900	1350	88
GG.DS150	MOB.130-PX	36	10	M6	5.5	64	35÷38	16	57	171	26	7	5	1000	2000	200
GG.DS285	MOB.230-PX	44	12	M8	6.5	74.5	42÷44.5	18	67	197	26	6.8	6	1700	3300	340

* Forza di ritegno.

elesa 4/2021

Proprietà dei modelli riservata ai termini di legge. Disegni e immagini non riproducibili se non citando la fonte.

SPEEDY BLOCK