MATERIALE
Acciaio INOX AISI 304.

RIVETTI
Acciaio INOX AISI 304.

ASTA DI SPINTA
Acciaio INOX AISI 304.

BUSSOLA GUIDA
Acciaio INOX AISI 303.

DADO
Acciaio INOX AISI 304.

VITI DI FISSAGGIO BUSSOLA
Acciaio INOX AISI 303.

IMPUGNATURA
Poliuretano colore rosso.

SQUADRETTA DI FISSAGGIO
Acciaio INOX AISI 304 (da ordinare separatamente).

PUNTALE DI SERRAGGIO
Da ordinare separatamente.

CARATTERISTICHE E APPLICAZIONI
Tutti gli snodi articolati sono lubrificati con grasso speciale.
Grazie alla filettatura esterna frontale, gli attrezzi di serraggio MFE. possono essere montati in modo che la leva di comando sia nella posizione più favorevole all'uso, mediante l'utilizzo di squadrette di fissaggio (da ordinare separatamente) oppure frontalmente direttamente sull'attrezzatura di lavoro. Essi consentono un sicuro serraggio sia a spinta che a trazione.

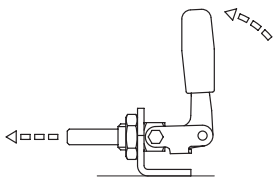

MFE-ASX

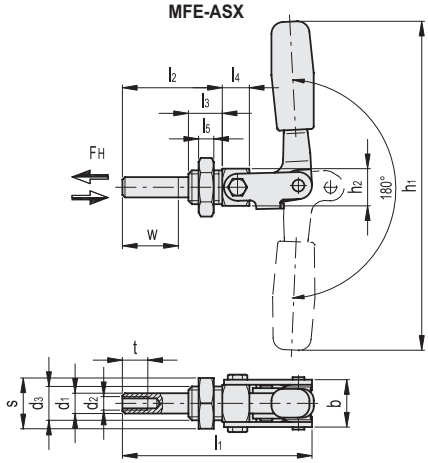

MFE-X
Squadretta di fissaggio

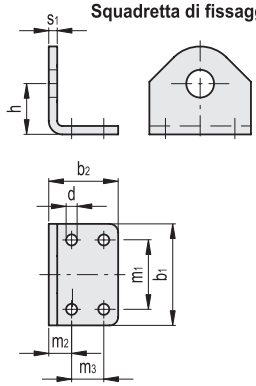

MFE-ASX

Codice	Descrizione	b	d1	d2	d3	h1	h2	l1	l2	l3	l4	l5	s	t	Corsa w	FH [N]*	⚖
GG.AS401	MFE.80-ASX	24	10	M6	M16x1.5	120	19	71	38	15.5	10	8	24	12	21	3000	135
GG.AS406	MFE.165-ASX	28	12	M8	M20x1.5	194	22	113	59	20	16	9	30	15	38	5400	335
GG.AS411	MFE.340-ASX	38	16	M10	M24x2	256	30	173	90	22	28	10	36	18	66	7000	835

MFE-X

Codice	Descrizione	b1	b2	d	h	m1	m2	m3	s1	Per MFE
GG.AS416	MFE.30080X	35	22	5.5	24	20	12	-	4	MFE.80-ASX
GG.AS421	MFE.30165X	60	41	6.5	32	41	13.5	19	5	MFE.165-ASX
GG.AS426	MFE.30340X	75	59	8.5	48	55	19	25	5	MFE.340-ASX

* Forza di ritegno.

Proprietà dei modelli riservata ai termini di legge. Disegni e immagini non riproducibili se non citando la fonte.