Chiusure a chiavistello

Tecnopolimero

INOX STAINLESS STEEL | RoHS | PA | +130° -30°

MATERIALE

Tecnopolimero a base poliammidica (PA) rinforzato fibra vetro con sede per chiave a profilo antintrusione, colore nero, finitura mat.

BARRETTA DI CHIUSURA

Acciaio INOX AISI 304 con pulsante in tecnopolimero la cui parte laterale è in colore rosso.

ESECUZIONI STANDARD

- **CKE.40 CH**: fori passanti per viti a testa cilindrica M5.
- **CKE.40 B**: boccole ottone, fori ciechi filettati.

CHIAVE DI SICUREZZA *(DA ORDINARE SEPARATAMENTE)*

- CSN (a pag. -) chiave ripiegabile tecnopolimero a base acetalica (POM), colore rosso, inserto acciaio INOX a profilo antintrusione.
- CSF (a pag. -) chiave sferica tecnopolimero a base poliammidica (PA), colore rosso, inserto acciaio INOX a profilo antintrusione.
- CWL (a pag. -) chiave ripiegabile di dimensione maggiorata in tecnopolimero a base acetalica (POM), colore rosso, inserto acciaio INOX.

FUNZIONAMENTO DEL DISPOSITIVO DI CHIUSURA

L'apertura del portello munito della chiusura CKE può essere effettuato solo da parte di personale autorizzato utilizzando l'apposita chiave con profilo antintrusione.

1. Chiusura: spingere il pulsante di chiusura in modo che la parte laterale rossa del pulsante scompaia completamente nel corpo fino a sentire lo scatto. Ovviamente durante la chiusura la chiave non deve essere inserita.
2. Apertura: inserire semplicemente (senza ruotare) l'apposita chiave premendo fino a far scattare il dispositivo interno.

ELESA Original design

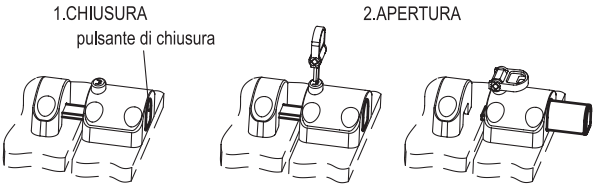

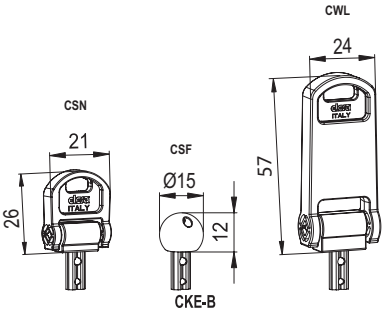

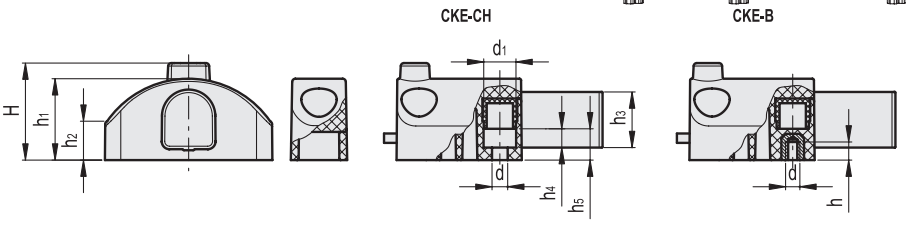

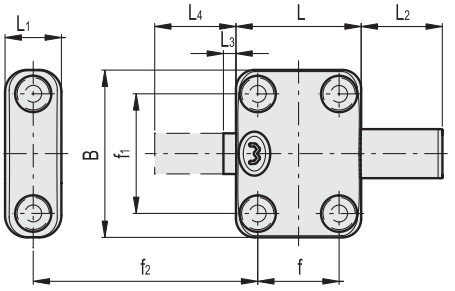

INOX STAINLESS STEEL

CKE-CH

Codice	Descrizione	H	B	d	d1	L	L1	L2	L3	L4	f	f1	f2	h1	h2	h3	h4	h5	⚖
7901	CKE.40 CH-5	31	53.5	5.5	10	40	18	26	4	30	26	38	31-42	26	12	17.5	6	10	85

CKE-B

Codice	Descrizione	H	B	d	h	L	L1	L2	L3	L4	f	f1	f2	h1	h2	h3	⚖
7905	CKE.40 B-M5	31	53.5	M5	6	40	18	26	4	30	26	38	31-42	26	12	17.5	100

Proprietà dei modelli riservata ai termini di legge. Disegni e immagini non riproducibili se non citando la fonte.