Vertikal-Spanner, Ausführung "Longlife"

mit waagrechtem Fuß, Stahl

LONG LIFE RoHS

MATERIAL
Stahl brüniert.

DREHSTIFTE
Stahl gehärtet, brüniert und geschliffen.

BUCHSE
Stahl gehärtet, brüniert und geschliffen.

VERSTELLSCHRAUBEN UND MUTTER
Stahl verzinkt.

GRIFF
Polyurethan, rot.

STANDARDAUSFÜHRUNGEN
- **MVA.LLA**: mit offenem Spannarm und zwei Flankenscheiben.
- **MVA.LLE**: mit massivem Spannarm.

ANDRÜCKSCHRAUBEN
Separat zu bestellen

FUNKTIONEN UND ANWENDUNGEN
Alle beweglichen Teile sind mit Spezialfett geschmiert.
Während des Spannvorganges ist der Hebel kontrolliert um Funktionbeeinträchtigung aufgrund seitlichen Druckes zu verhindern.
Durch die Verwendung von hochwertigen Materialien sind Longlife Schnellspanner für den Einsatz vorgesehen, wo hohe kräfte auftreten, wie z.B. an Schweißvorrichtungen, Zimmereibetrieben oder im Formenbau.
Gewährleistet für 1.000.000 Zyklen

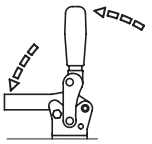

MVA.LLA

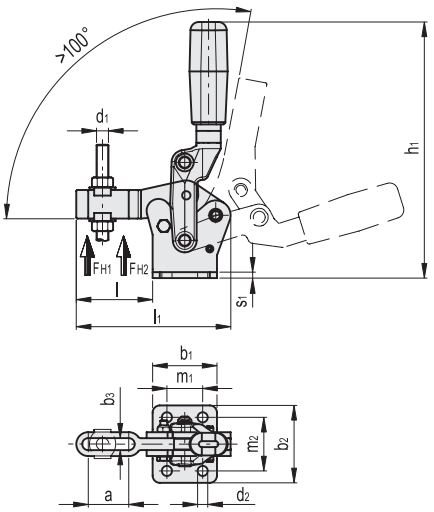

MVA.LLE

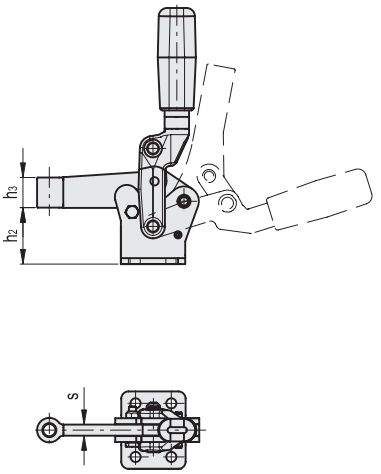

MVA.LLA

Code	Artikelnummer	a	b1	b2	b3	d1	d2	h1	h2	h3	l	l1	l2	m1	m2	s1	FH1 [N]*	FH2 [N]*	⚖
GG.AA600	MVA.LLA01	32	36	48	6	M6	6.5	136.5	30	16	49	91	51	20	32	3.5	2200	2800	330
GG.AA630	MVA.LLA02	34	54	65	10	M10	8.5	215	50	24	64	129.5	66	30	45	5	4400	8200	1200

MVA.LLE

Code	Artikelnummer	b1	b2	d1	d2	h1	h2	h3	l	l1	m1	m2	s	s1	FH1 [N]*	FH2 [N]*	⚖
GG.AA610	MVA.LLE01	36	48	M6	6.5	136.5	30	16	44	86	20	32	6	3.5	2200	2800	325
GG.AA640	MVA.LLE02	54	65	M10	8.5	215	50	24	64	129.5	30	45	10	5	4400	8200	1200
GG.AA660	MVA.LLE03	75	75	M12	10.5	280	67	30	74	161	55	55	12	6	8500	-	2200
GG.AA680	MVA.LLE04	90	100	M16	12.5	330	76.5	35	96	203	65	65	16	-	15400	-	4470

* Haltekraft.

elesa 11/2019 Modelle, alle Rechte vorbehalten in Übereinstimmung mit dem Gesetz. Bei Reproduktion der Zeichnungen, bitte immer Quellenangabe. SPEEDY BLOCK