RoHS PA +130° -30°

MATERIAL
Glasfaserverstärkter Kunststoff Thermoplast Polyamid (PA), schwarz-grau, matt.

STANDARDAUSFÜHRUNG
Messingbuchse mit Sackloch, Querbohrung für die Befestigung auf dem Schaft.
Drehbarer Griff I.741+x (siehe Seite 577) in Thermoplast.
Zylinderknöpfe werden in Verbindung mit kleinen Handrädern oder Kurbeln bei geringem Verstellmoment eingesetzt. Diese Form erleichtert die Bedienung durch Fingermulden welche zusätzlichen Halt gegen Abrutschen geben.

ERGOSTYLE® ELESA Original design

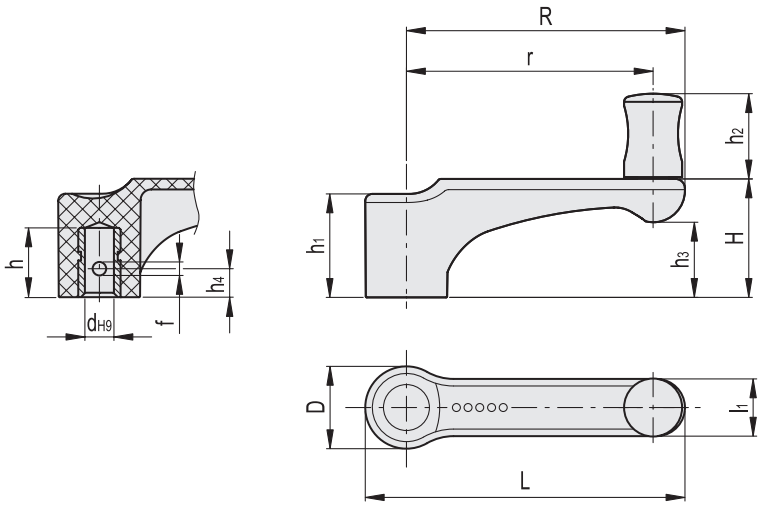

Code	Artikelnummer	R	dH9	L	D	l1	h	h1	h2	h3	h4	H	r	f	⚖
232411-C1	ERFW.44 N-6+I-C1	44	6	52	15.5	11	15	19	20	12.5	7	21	38	3	18
232431-C1	ERFW.63 N-8+I-C1	63	8	73.5	19	13.5	20	24.5	23	18.5	8	28.5	56	4	28
232451-C1	ERFW.78 N-10+I-C1	78	10	90.5	23	16	25	29.5	23	18	9	30	71	4	43

Modelle, alle Rechte vorbehalten in Übereinstimmung mit dem Gesetz. Bei Reproduktion der Zeichnungen, bitte immer Quellenangabe.